10.

Nařízení,

kterým se stanovují obecné požadavky na využívání území a technické požadavky na stavby v hlavním městě Praze (pražské stavební předpisy)

Změna: 14/2018

Rada hlavního města Prahy se usnesla dne 27.5.2016 vydat podle §44 odst. 2 zákona č. 131/2000 Sb., o hlavním městě Praze, ve znění zákona č. 320/2002 Sb., a §194 písm. e) zákona č. 183/2006 Sb., o územním plánování a stavebním řádu (stavební zákon), ve znění zákona č. 350/2012 Sb., toto nařízení:

ČÁST PRVNÍ ÚVODNÍ USTANOVENÍ

§1 Předmět úpravy

§2 Pojmy

ČÁST DRUHÁ ÚZEMNÍ POŽADAVKY

HLAVA I Obecné zásady uspořádání území v územně plánovací dokumentaci

§3 Členění území podle zastavěnosti a zastavitelnosti

§4 Členění území podle předpokládané míry změn (stability)

§5 Členění území podle charakteru na lokality

§6 Členění území na plochy s rozdílným způsobem využití

§7 Míra využití území k zastavění

§8 Veřejná vybavenost

§9 Dopravní koridory

§10 Podrobnější členění ploch

HLAVA II Vymezování veřejných prostranství, dělení a scelování pozemků

§11 Obecné zásady vymezování pozemků a veřejných prostranství

§12 Vymezení uličního prostranství (uliční čára a bloky)

§13 Urbanistické typy ulic

§14 Šířky uličních prostranství

§15 Pozemky určené k zastavění

HLAVA III Standard veřejných prostranství, zásady uspořádání dopravní a technické infrastruktury

EPIS

§16 Standard veřejných prostranství

§17 Požadavky na dopravní infrastrukturu a dopravní vybavenost

§18 Požadavky na technickou infrastrukturu a technickou vybavenost

§19 Požadavky na prostorové uspořádání sítí technické infrastruktury

HLAVA IV Umisťování staveb

§20 Obecné požadavky na umisťování staveb

§21 Stavební čára

§22 Umisťování staveb s ohledem na uliční a stavební čáru

§23 Prostor mezi uliční a stavební čarou

§24 Prvky před stavební čarou

§25 Výšková regulace

§26 Umisťování staveb s ohledem na výškovou regulaci

§27 Určení výšky

§28 Odstupy od okolních budov

§29 Odstupy staveb a pravidla pro výstavbu při hranici pozemku

§30 Požadavky na oplocení

HLAVA V Připojení staveb na dopravní a technickou infrastrukturu

Připojení staveb na dopravní infrastrukturu

§31 Napojení na komunikace

§32 Kapacity parkování

§33 Forma a charakter parkování

§34 Požadavky na odkládání jízdních kol

Připojení staveb na dopravní infrastrukturu

§35 Obecné požadavky

§36 Zásobování pitnou vodou a studny

§37 Likvidace odpadních vod, žumpy a malé čistírny

§38 Hospodaření se srážkovými vodami

ČÁST TŘETÍ STAVEBNÍ POŽADAVKY

EPIS

HLAVA I Základní zásady a požadavky

§39

HLAVA II Mechanická odolnost a stabilita

§40 Obecné požadavky

§41 Zakládání staveb

HLAVA III Požární bezpečnost

§42

HLAVA IV Hygiena, ochrana zdraví a životního prostředí

§43 Obecné požadavky

§44 Výšky a plochy místností

§45 Proslunění, denní a umělé osvětlení

§46 Větrání a vytápění

§47 Komíny a kouřovody

§48 Vodovodní přípojky a vnitřní vodovody

§49 Kanalizační přípojky, žumpy a vnitřní kanalizace

§50 Hygienické zařízení

§51 Odpady

HLAVA V Ochrana proti hluku a vibracím

§52

HLAVA VI Bezpečnost a přístupnost při užívání

§53 Obecné požadavky

Komunikace

§54 Domovní komunikace

§55 Výtahy

§56 Schodiště a rampy

§57 Stání v garážích

§58 Zábradlí

§59 Protiskluznost

EPIS

§60 Ochrana před spadem ledu a sněhu a stékáním vody ze střech

§61 Prostupy

§62 Plynovodní přípojky a odběrná plynová zařízení

§63 Připojení staveb k distribučním sítím, vnitřní silnoproudé rozvody a vnitřní rozvody elektronických komunikací

§64 Ochrana před bleskem

§65 Ochrana před povodněmi a přívalovým deštěm

HLAVA VII Úspora energie a tepelná ochrana

§66

ČÁST ČTVRTÁ ZVLÁŠTNÍ POŽADAVKY NA VYBRANÉ DRUHY STAVEB

§67 Školské stavby

§68 Zdravotnické stavby

§69 Stavby pro rodinnou rekreaci a zahrádkářské osady

§70 Stavby pro zemědělství

§71 Stavby pro hospodářská zvířata

§72 Doprovodné stavby pro hospodářská zvířata

§73 Stavby pro posklizňovou úpravu a skladování produktů rostlinné výroby

§74 Stavby pro skladování minerálních hnojiv

§75 Stavby pro skladování přípravků a prostředků na ochranu rostlin

§76 Příruční sklady

Stavby a zařízení pro reklamu a informace

§77 Obecné požadavky

§78 Samostatně stojící stavby pro reklamu a reklamní a informační zařízení

§79 Stavby pro reklamu a reklamní a informační zařízení umístěné nad rovinou střechy

§80 Stavby pro reklamu a reklamní a informační zařízení umístěné kolmo k fasádě

§81 Stavby pro reklamu a reklamní a informační zařízení umístěné na fasádě a předsazené před fasádou

§82 Stavby pro reklamu a reklamní a informační zařízení na oplocení, opěrných zdech a zábradlí

ČÁST PÁTÁ SPOLEČNÁ, PŘECHODNÁ A ZÁVĚREČNÁ USTANOVENÍ

EPIS

§83 Výjimky z územních a stavebních požadavků

§84

§85 Přechodná ustanovení

§86 Zrušovací ustanovení

§87 Účinnost

Příloha č. 1

Příloha č. 2

Příloha č. 3

ČÁST PRVNÍ

ÚVODNÍ USTANOVENÍ

§1

Předmět úpravy

(1) Toto nařízení stanoví obecné požadavky na využívání území a technické požadavky na stavby v hlavním městě Praze, a to:

a) obecné územní a územně technické požadavky na využívání a uspořádání území včetně požadavků na umisťování staveb, zařízení a činností (dále jen „územní požadavky“);

b) technické požadavky na stavby a zařízení a na jejich provádění (dále jen „stavební požadavky“).

(2) Ustanovení tohoto nařízení se použijí při zpracování územně plánovací dokumentace a územně plánovacích podkladů v hlavním městě Praze, zejména při vymezování ploch a stanovení podmínek jejich využití a uspořádání.

(3) Ustanovení tohoto nařízení se použijí při vymezování pozemků a při navrhování a umisťování staveb a zařízení na nich, při změnách využití území, při dělení nebo scelování pozemků. Ustanovení tohoto nařízení se použijí též u změn staveb nebo zařízení, dočasných staveb zařízení staveniště, u změny vlivu užívání stavby nebo zařízení na území, u vymezování pozemků veřejných prostranství a u zastavěných stavebních pozemků se stavbami, které jsou kulturními památkami nebo jsou v památkových rezervacích nebo památkových zónách[1)] pokud to závažné územně technické nebo stavebně technické důvody nevylučují.

(4) Ustanovení tohoto nařízení se použijí při navrhování, povolování, ohlašování, provádění, užívání či odstraňování staveb nebo zařízení; požadavky zvláštních právních předpisů [2)] tím nejsou dotčeny. Ustanovení tohoto nařízení se použijí též u změn staveb nebo zařízení, u udržovacích prací, u změn v užívání staveb nebo zařízení, u dočasných staveb zařízení staveniště a u staveb, které jsou kulturními památkami nebo jsou v památkových rezervacích nebo památkových zónách[1)], pokud to závažné územně technické nebo stavebně technické důvody nevylučují.

(5) Toto nařízení bylo oznámeno v souladu se směrnicí Evropského parlamentu a Rady (EU) 2015/1535 ze dne 9. září 2015 o postupu při poskytování informací v oblasti technických předpisů a předpisů pro služby informační společnosti a s §7 zákona č. 22/1997 Sb., o technických požadavcích na výrobky a o změně a doplnění některých zákonů, ve znění pozdějších předpisů.

§2

Pojmy

Pro účely tohoto nařízení se rozumí:

a) areálem část území nečleněná veřejnými prostranstvími, jednoúčelově využívaná se zvláštním režimem;

b) blokem ucelená část území, tvořená souborem pozemků, jedním pozemkem nebo jeho částí, zpravidla ohraničená uličním prostranstvím a vymezená uliční čarou;

c) budovou nadzemní stavba včetně její podzemní části, prostorově soustředěná a navenek převážně uzavřená obvodovými stěnami a střešní konstrukcí;

d) bytem soubor místností, popřípadě jedna obytná místnost, který svým stavebně technickým uspořádáním a vybavením splňuje požadavky na trvalé bydlení a je k tomuto účelu užívání určen;

e) hladinou záplavy hladina nejvyšší zaznamenané přirozené povodně nebo hladina, pro kterou bylo záplavové území stanoveno, je-li takto stanovená hladina vyšší; úroveň hladiny záplavy je proměnná po délce toku;

f) hranicí zobrazená, stanovená, popřípadě odvozená čára (např. mezi zastavitelným a nezastavitelným územím, uličním prostranstvím a blokem nebo mezi zastavitelnou a nezastavitelnou částí bloku);

g) hrubou podlažní plochou součet ploch vymezených vnějším obrysem konstrukcí jednotlivých podlaží budovy kromě otevřených a částečně otevřených částí (balkony, lodžie, průchody, střešní terasy apod.); v podlažích se šikmými stěnami či šikmým stropem se započítává vnější obrys konstrukcí v úrovni 1,2 m nad úrovní podlahy;

h) charakterem území soubor podstatných přírodně krajinných, sociálně ekonomických, historických a kulturně civilizačních, zvláště urbanistických, architektonických a estetických prvků či vlastností specifických pro konkrétní území (především poloha v území, intenzita, struktura a typ zastavění, vymezení a uspořádání veřejných prostranství, infrastruktura, způsob využití území a míra jeho změn), včetně jejich vzájemných vztahů a vazeb;

i) chráněnou částí záplavového území část záplavového území[3)] po realizaci ucelené části trvalých či mobilních protipovodňových opatření proti povodňovým průtokům ve vodním toku včetně realizace opatření proti zaplavení odpadními a srážkovými vodami; za chráněnou část záplavového území se považuje pouze území chráněné proti zaplavení do výšky hladiny záplavy podle §2 písm. e);

j) kolektorem podzemní průchozí, popřípadě průlezná stavba, ve které se sdružují sítě technické infrastruktury;

k) lokalitou plocha nebo soubor ploch, popřípadě část plochy, vymezená na základě převažujícího charakteru;

l) měřítkem staveb nebo ploch určení jejich proměnných velikostních hodnot, zejména délky, šířky, výšky a plošné výměry a jejich vzájemný poměr;

m) místností prostorově uzavřená část stavby vymezená podlahou, stropem nebo konstrukcí střechy a pevnými stěnami, přičemž:

1. obytnou místností se rozumí místnost bytu splňující podmínky stanovené tímto nařízením, která je určena k trvalému bydlení, má plochu alespoň 8 m, má zajištěno přímé denní osvětlení, přímé větrání a vytápění s možností regulace teploty; kuchyň se za obytnou místnost považuje, pokud má plochu alespoň 12 m;

2. pobytovou místností se rozumí místnost splňující podmínky stanovené tímto nařízením, která svou polohou, velikostí a stavebním uspořádáním splňuje požadavky na to, aby se v ní zdržovaly osoby (zejména kanceláře, ordinace, výukové prostory, pokoje ve zdravotnických zařízeních);

n) nadzemní částí stavby část stavby nad úrovní přilehlého upraveného terénu,

o) podkrovím prostor převážně vymezený konstrukcí šikmé střechy; v podkroví se mohou nacházet podkrovní podlaží;

p) podlažím přístupná část budovy vymezená dvěma nad sebou následujícími vrchními líci nosné konstrukce stropu nebo vrchním lícem hrubé podlahy na terénu nebo konstrukcí střechy; za jedno podlaží se považují i ty části budovy, které mají rozdílné úrovně podlah až do výšky poloviny tohoto podlaží; přičemž:

1. podzemním podlažím se rozumí podlaží, které má úroveň převažující části podlahy níže než 0,8 m pod nejvyšším bodem přilehlého upraveného terénu v pásmu širokém 3,0 m po obvodu stavby;

2. nadzemním podlažím se rozumí každé podlaží kromě podlaží podzemních, a to včetně podlaží ustupujícího a podkrovního;

3. ustupujícím podlažím se rozumí podlaží nad posledním plnohodnotným podlažím nebo jiným ustupujícím podlažím, jehož obvodové stěny ustupují alespoň od jedné hrany převažující roviny vnější obvodové stěny budovy;

4. podkrovním podlažím se rozumí podlaží nad posledním plnohodnotným podlažím, popřípadě nad ustupujícím nebo jiným podkrovním podlažím, převážně vymezené konstrukcí šikmé střechy, v němž maximálně polovina délky obvodových stěn přesahuje výšku 1,6 m od úrovně podlahy;

q) podzemní částí stavby část stavby pod úrovní přilehlého upraveného terénu,

r) prolukou chybějící část zástavby, a to:

1. blok nebo část bloku dosud nezastavěný v území jinak převážně zastavěném, určený k zastavění, nebo

2. nezastavěná nebo částečně zastavěná část pozemku nebo souboru pozemků včetně

nároží ve stávající zástavbě, určená k zastavění, vymezená stavebními čarami a hranicemi sousedních pozemků zastavěných nebo k zastavění určených;

s) společně řešeným celkem soubor společně koncipovaných a vzájemně prostorově souvisejících staveb a prostranství včetně související infrastruktury, umisťovaný jediným územním rozhodnutím nebo regulačním plánem, který je nahrazuje;

t) stáním plocha sloužící k parkování nebo odstavení osobního vozidla, přičemž:

1. vázaným stáním se rozumí stání sloužící k parkování nebo odstavení osobních vozidel vyhrazené pro jednotlivý účel užívání ve stavbě nebo v souboru staveb, zpravidla určené pro zaměstnance nebo pro rezidenty;

2. návštěvnickým stáním se rozumí stání sloužící k parkování osobních vozidel návštěvníků všech účelů užívání ve stavbě nebo souboru staveb;

u) stavbou individuálního bydlení:

1. rodinný dům, ve kterém více než polovina podlahové plochy odpovídá požadavkům na trvalé rodinné bydlení a je k tomuto účelu určena; rodinný dům může mít nejvýše tři samostatné byty, nejvýše dvě nadzemní a jedno podzemní podlaží a podkroví;

2. další stavby pro bydlení, ve kterých více než polovina podlahové plochy odpovídá požadavkům na trvalé rodinné bydlení a jsou k tomuto účelu určeny, a které mají nejvýše tři samostatné byty a nejvýše pět podlaží, z nichž nejvýše čtyři jsou nadzemní;

v) stavbou pro rodinnou rekreaci stavba, která svými objemovými parametry, vzhledem a stavebním uspořádáním odpovídá požadavkům na rodinnou rekreaci, zejména chata, rekreační chalupa nebo zahrádkářská chata;

w) stavbou se shromažďovacím prostorem budova s alespoň jedním prostorem určeným pro shromáždění nejméně 200 osob, v němž na jednu osobu připadá půdorysná plocha menší než 4 m^2;

x) stromořadím převážně souvislá liniová výsadba stromů ve vymezeném prostoru, zejména podél ulic a cest;

y) ubytovací jednotkou místnost nebo soubor místností, splňující svým stavebně technickým uspořádáním a vybavením požadavky na přechodné ubytování a k tomuto účelu určená, a místnost nebo soubor místností v zařízení sociálních služeb určená k trvalému bydlení, přičemž:

1. jednotkou krátkodobého ubytování se rozumí ubytovací jednotka, splňující požadavky na krátkodobé ubytování a k tomuto účelu určená, například ubytovací jednotka v hotelu nebo penzionu;

2. jednotkou dlouhodobého ubytování se rozumí ubytovací jednotka, splňující požadavky na dlouhodobé ubytování a k tomuto účelu určená, např. ubytovací jednotka v ubytovně; za jednotku dlouhodobého ubytování se považuje i jednotka v zařízení sociálních služeb určená k trvalému bydlení;

z) uličním prostranstvím část veřejného prostranství tvořená všemi ulicemi, náměstími a těmi cestami a plochami, které vytvářejí základní síť obsluhy a prostupnosti území; uliční

prostranství je obvykle vymezeno uliční čarou a může být tvořeno jak zpevněnými, tak nezpevněnými plochami; uliční prostranství a veřejně přístupné části bloků společně tvoří veřejná prostranství[4)].

ČÁST DRUHÁ

ÚZEMNÍ POŽADAVKY

HLAVA I

Obecné zásady uspořádání území v územně plánovací dokumentaci

§3

Členění území podle zastavěnosti a zastavitelnosti

(1) Území se podle stávajícího využití v návaznosti na §2 odst. 1 písm. d) a f) stavebního zákona člení na zastavěné území a nezastavěné území. Hranice mezi nimi je vymezena čarou zastavěného území.

(2) Území se podle navrhovaného využití v návaznosti na §2 odst. 1 písm. j) stavebního zákona člení na zastavitelné území a nezastavitelné území. Hranice mezi nimi je vymezena čarou zastavitelného území.

(3) Území se dále člení na plochy, přičemž:

a) zastavitelné území tvoří plochy zastavitelné v zastavěném území a plochy zastavitelné v dosud nezastavěném území,

b) nezastavitelné území, tvoří plochy nezastavitelné v nezastavěném území a plochy nezastavitelné v zastavěném území.

§4

Členění území podle předpokládané míry změn (stability)

Z hlediska předpokládané míry změn se zastavitelné a nezastavitelné území člení na území, popřípadě plochy:

a) stabilizované s plně vyvinutým stávajícím charakterem, kde nejsou navrhovány žádné zásadní změny stávajícího charakteru, významu ani způsobu využití území a území je jen doplňováno;

b) transformační, určené k novému využití znehodnoceného území pro zástavbu nebo pro jiné využití území;

c) rozvojové, v nichž je navrhováno vytvoření zcela nového charakteru území (zastavitelné plochy podle §2 odst. 1 písm. j) stavebního zákona); ve specifickém případě rozvojových ploch nezastavitelných v zastavěném území může být za rozvoj považováno výhradně zlepšení stavu krajinných, přírodních a rekreačních hodnot.

EPIS

§5

Členění území podle charakteru na lokality

Území se může členit podle převažujícího charakteru území na lokality.

§6

Členění území na plochy s rozdílným způsobem využití

(1) V zastavitelném území se podle převažujícího způsobu využití vymezují zejména plochy:

a) zastavitelné produkční zahrnující převážně plochy pro výrobu a skladování, smíšené výrobní plochy, plochy dopravní a technické infrastruktury a areály pro obchod, služby a pracovní příležitosti,

b) zastavitelné obytné zahrnující převážně smíšené plochy bydlení veřejné vybavenosti; jejich součástí mohou být i další stavby a zařízení, které jsou slučitelné s bydlením,

c) zastavitelné rekreační zahrnující převážně plochy pro oddych, sport, rekreaci a relaxaci člověka.

(2) V nezastavitelném území se podle převažujícího způsobu využití vymezují zejména plochy:

a) nezastavitelné přírodní a nejvyšší mírou blízkosti přírodnímu stavu,

b) nezastavitelné rekreační, v nichž harmonické krajinné prostředí společně s rekreační, sportovní či naučně vzdělávací vybaveností poskytují vhodné podmínky pro oddych, sport, rekreaci a relaxaci člověka;

c) nezastavitelné produkční, využívané zejména k intenzivní zemědělské činnosti a hospodářskému využití krajiny.

(3) Podrobnou specifikaci ploch s rozdílným způsobem využití stanoví územní plán.

§7

Míra využití území k zastavění

Míra využití území k zastavění se určuje vždy pro stanovenou část zastavitelného území, a to přiměřeně pro lokalitu, plochu, blok anebo pozemek, a stanovuje se jako nejvýše přípustná, popřípadě jako nejnižší požadovaná.

§8

Veřejná vybavenost

(1) Veřejná vybavenost zahrnuje stavby, zařízení a pozemky občanského vybavení podle §2 odst. 1 písm. k) bodu 3 stavebního zákona a stavby, zařízení a pozemky pro obchody a služby.

(2) Veřejná vybavenost se v území vymezuje plochami, liniemi nebo body.

§9

Dopravní koridory

Dopravní koridory se v území vymezují v samostatných plochách, například pro železnice a nadřazený komunikační systém.

§10

Podrobnější členění ploch

(1) Plochy s rozdílným způsobem využití lze podle charakteru území dále podrobněji členit.

(2) V nezastavitelném území se s přihlédnutím ke krajinnému charakteru a vegetačnímu krytu vymezují zpravidla plochy lesní, nelesní přírodě blízké plochy, parky v krajině, extenzivně a intenzivně využívané zemědělské plochy.

(3) V zastavitelném území se s přihlédnutím ke krajinnému charakteru a vegetačnímu krytu vymezují zpravidla parky, parkově upravené části dalších veřejných prostranství nebo parkové areály.

(4) V závislosti na podrobnosti územně plánovací dokumentace se vymezují zpravidla též plochy s trvalou vodní hladinou, významné linie trvalé vegetace, zejména stromořadí, břehové doprovody vodních toků a vodních ploch, větrolamy. Možné je i vymezení jednotlivých bodů, zejména významných solitérních dřevin či jejich malých skupin a krajinných dominant.

(5) Zahrádkářské osady se dle plošného rozsahu, statutu, aktuálního stavu a míry zastavění vymezují jako součást nezastavitelného nebo zastavitelného území, a to jako plochy nebo lokality.

(6) Pro zabezpečení potřeb pěší nebo cyklistické dopravy musí být zajištěna prostupnost územím sítí účelových cest mimo zastavěné území; tyto cesty se pro účely tohoto nařízení považují za významnou součást krajiny ve smyslu jiného právního předpisu[5)].

HLAVA II

Vymezování veřejných prostranství, dělení a scelování pozemků

§11

Obecné zásady vymezování pozemků a veřejných prostranství

(1) Při vymezování pozemků se dbá na vymezení veřejných prostranství odpovídajících charakteru území, zejména uličních prostranství.

(2) Pozemky se vymezují tak, aby svými vlastnostmi, zejména velikostí, polohou a uspořádáním, umožňovaly využití pro navrhovaný účel, aby byl chráněn, posilován a respektován charakter území. Pozemky nesmí být děleny tak, aby bylo vyloučeno jejich účelné využití.

(3) Veřejná prostranství se vymezují tak, aby vytvářela prostorově a vizuálně spojitý systém. Uspořádání veřejných prostranství musí zajistit dostupnost a obsluhu území a jeho prostupnost pro pěší pohyb. Ulice a cesty se přednostně navzájem propojují.

(4) Podél vodních toků se v zastavitelném území zpravidla zřizují nábřeží, parkově upravené

plochy nebo jiná veřejná prostranství. Podél Vltavy a Berounky musí být zajištěn volný průchod pro účely rekreace.

§12

Vymezení uličního prostranství (uliční čára a bloky)

(1) Uliční čára vymezuje v zastavitelném území hranici uličních prostranství a bloků. Bloky se rozlišují na stavební, jež jsou určené převážně k zastavění budovami, a nestavební, jež jsou určené převážně k nestavebním účelům.

(2) Uliční prostranství se vymezují jako základní síť polohově (osou), nebo plošně (uliční čarou). Při polohovém vymezení lze stanovit šířku uličního profilu. V rozvojových a transformačních územích lze při polohovém vymezení definovat uliční prostranství pouze jako spojnici dvou míst bez přesného určení trasy. Nad rámec vymezení uličních prostranství lze stanovit doplňkovou prostupnost územím pro pěší a cyklistickou dopravu napříč stavebními bloky.

§13

Urbanistické typy ulic

Z hlediska urbanistického významu pro město se stanovují tyto urbanistické typy ulic:

a) městské třídy, jež jsou druhem veřejného prostranství s nejvyšší mírou důležitosti a významu v systému veřejných prostranství celého města, s vyšší mírou zastoupení obchodních a společenských aktivit, s vyšší intenzitou dopravy a s vyšší vybaveností prostoru; spolu s významnými ulicemi tvoří základní osnovu uliční sítě, základní urbanistickou strukturu města a základní prvek pro orientaci v měřítku celého města;

b) významné ulice, jež jsou druhem veřejného prostranství s vysokou mírou důležitosti a významu v systému veřejných prostranství města se zvláštním významem pro rozsáhlejší části města (městské čtvrti), popřípadě jednotlivé lokality;

c) lokální ulice, jež jsou druhem veřejného prostranství bez zvláštní důležitosti a významu v systému veřejných prostranství města; zpravidla se jedná o ulice, které doplňují systém významných ulic a městských tříd;

d) přístupové ulice s nejnižší mírou významu v systému veřejných prostranství města, určené zejména pro místní obsluhu území.

§14

Šířky uličních prostranství

(1) Nestanoví-li územní nebo regulační plán v souladu s §83 odst. 2 jinak, musí být při vymezování nových ulic šířka uličního prostranství u jednotlivých urbanistických typů ulic podle §13 alespoň:

a) 24 m u městských tříd,

b) 18 m u významných ulic,

c) 12 m u lokálních ulic,

d) 8 m u přístupových ulic;

při změnách stávajících ulic se postupuje přiměřeně podmínkám v území.

(2) Při stanovování šířky uličních prostranství nových ulic podle odstavce 1 se zohledňuje charakter území.

§15

Pozemky určené k zastavění

(1) Pozemky určené k zastavění se vymezují tak, aby k nim byl zajištěn přístup z uličního prostranství. Parametry přístupu musí odpovídat způsobu budoucího využití pozemku.

(2) Dělení a scelování pozemků musí odpovídat vedení uliční čáry.

HLAVA III

Standard veřejných prostranství, zásady uspořádání dopravní a technické infrastruktury

§16

Standard veřejných prostranství

(1) Při navrhování a zřizování veřejných prostranství musí být přihlédnuto k jejich obytné kvalitě, významu místa a potřebám pěšího pohybu.

(2) V uličních prostranstvích s výjimkou uličních prostranství, na kterých je umožněn smíšený provoz[6)] (obytné zóny nebo pěší zóny[7)], se podél uliční čáry zpravidla zřizuje chodník. Šíře chodníku v uličním profilu musí být zvolena s ohledem na urbanistické typy ulic podle §13, charakter území a pohyb osob s omezenou schopností pohybu nebo orientace podle právního předpisu upravujícího požadavky zabezpečující bezbariérové užívání staveb[8)].

(3) Stavby a zařízení ve veřejném prostranství se sdružují a umisťují tak, aby nepřiměřeně neomezovaly pěší pohyb a aby byl zachován průchod o čisté šířce nejméně 1,5 m, nevylučuje-li to prostorové uspořádání uličního profilu. Zejména se sdružují prvky technické a dopravní infrastruktury na stožárech. Při řešení trakčního vedení v ulicích se zástavbou s převažující uzavřenou stavební čarou bude upřednostněno umístění na převěsech před umisťováním stožárů do uličního prostoru.

(4) V uličních prostranstvích se zřizuje veřejné osvětlení.

(5) Městské třídy a významné ulice podle §13 se zpravidla vybavují stromořadím. Nestanoví-li územní nebo regulační plán v souladu s §83 odst. 2 jinak, stanovuje se osová vzdálenost mezi stromy v řadě nejvýše na 25 m. Při výsadbě stromů musí být dodrženy požadavky stanovené v bodě 1 přílohy č. 1 k tomuto nařízení.

(6) Vedení a parametry dopravní a technické infrastruktury musí být v souladu se standardem veřejných prostranství a podmínkami uspořádání a využití území, jehož jsou součástí.

(7) Podzemní stavby (tunely, zařízení technické infrastruktury, garáže apod.) musí být v uličních prostranstvích umístěny tak, aby umožňovaly vysazení stromů. Pravidla pro sítě technické infrastruktury stanovuje §19.

17§

Požadavky na dopravní infrastrukturu a dopravní vybavenost

(1) Povrchové úrovňové křížení pěších nebo cyklistických tras s trasami motorových vozidel s výjimkou dálnic a komunikací označených jako silnice pro motorová vozidla bude upřednostněno před podchody a nadchody, anebo tyto budou alespoň povrchovým úrovňovým křížením doplněny.

(2) Křížení pěších nebo cyklistických tras vedených mimo vozovku s trasami motorových vozidel u napojení vedlejších pozemních komunikací, zásobovacích pruhů, připojení staveb na pozemní komunikace apod. bude tam, kde to předpokládaná intenzita provozu umožňuje, řešeno přednostně chodníkovými nebo stezkovými přejezdy, respektujícími prostorovou kontinuitu pěších a cyklistických tras.

(3) Přisvětlení přechodu pro chodce, místa pro přecházení a přejezdu pro cyklisty musí být zřízeno tak, aby bylo umožněno jeho samostatné zapínání nezávisle na síti okolního osvětlení.

(4) Provoz jízdních kol je přednostně součástí profilu vozovky (hlavního dopravního prostoru), na komunikacích s vyšším dopravním významem a intenzitou provozu může být oddělen.

(5) Komunikace v oblastech s nízkou intenzitou motorové dopravy a zvýšenými nároky na pobytovou kvalitu veřejných prostranství budou přednostně řešeny jako zóny s omezenou rychlostí se smíšeným provozem motorové a bezmotorové dopravy.

(6) Umístění svodidel podél komunikací v zastavitelném území je nepřípustné nestanoví-li jiný právní předpis[9)] jinak. U dočasných dopravních opatření se postupuje přiměřeně.

(7) Umístění protihlukových stěn a valů v zastavitelném území je nepřípustné vyjma stěn a valů podél dálnic, komunikací označených jako silnice pro motorová vozidla, železnic a stávajících tramvajových tratí vedených mimo uliční prostranství.

§18

Požadavky na technickou infrastrukturu a technickou vybavenost

(1) Sítě technické infrastruktury se v zastavitelném území umisťují výhradně do uličních prostranství. Do nestavebních bloků je lze umístit jen v odůvodněných případech a pouze pod zpevněnými plochami nebo při jejich okrajích. Ustanovení se neuplatní pro připojení jednotlivých staveb a při umisťování nadřazených sítí ve větších hloubkách. V areálech a společně řešených celcích staveb individuálního bydlení lze sítě sloužící výhradně k připojení staveb areálu, respektive společně řešeného celku, umístit i mimo uliční prostranství.

(2) Rozvodná energetická vedení a vedení elektronických komunikací se v zastavitelném území umisťují pod terénem. U dočasných staveb zařízení staveniště lze v odůvodněných případech umístit tato vedení nad terén jako stavby dočasné.

(3) Podzemní i nadzemní vedení se soustřeďují ve společných trasách (koridorech, kolektorech). Je-li v území zřízen kolektor, přednostně se dle technických možností umisťují nové a doplňované sítě technické infrastruktury do tohoto kolektoru.

(4) Zařízení technické infrastruktury se v zastavitelném území umisťují přednostně pod terénem

nebo jako součást budov. Mimo zastavitelné území se postupuje přiměřeně.

(5) V záplavových územích, vyjma jejich chráněných částí, musí být:

a) sítě technické infrastruktury vyjma energetických vedení vysokého a velmi vysokého napětí vedeny pod terénem,

b) stavby transformačních, spínacích a výměníkových stanic, regulačních stanic plynu, přístupových bodů sítí elektronických komunikací a telefonních ústředen umístěny tak, aby jejich provozní prostory byly nejméně 1 m nad hladinou záplavy.

§19

Požadavky na prostorové uspořádání sítí technické infrastruktury

(1) Prostorové uspořádání sítí technické infrastruktury musí splňovat minimální vodorovné vzdálenosti při souběhu, minimální svislé vzdálenosti při křížení a minimální krytí podle normy uvedené v §84.

(2) Uspořádání sítí technické infrastruktury v uličním prostranství musí respektovat stávající stromořadí a umožnit jeho obnovu a doplnění. Při stavebních úpravách sítí technické infrastruktury se zachovávají stávající výsadbové prostory pro stromy.

(3) Při umisťování sítí technické infrastruktury včetně přípojek musí být splněny minimální vzdálenosti sítí od paty kmene stromu podle bodu 1 přílohy č. 1 k tomuto nařízení.

(4) V nově zakládaných ulicích a při celkových přestavbách stávajících ulic od šířky 12 m se musí vymezit výsadbový pás pro stromořadí v min. šířce 0,8 m; v užších ulicích tam, kde je to v rámci prostorového uspořádání možné. V ulicích od šířky 18 m je minimální šíře výsadbového pásu 1,5 m.

(5) Do výsadbového pásu se nesmí umisťovat sítě technické infrastruktury vyjma příčných křížení; umístění stožárů a osvětlení je přípustné. Ochranná pásma sítí technické infrastruktury mohou přesáhnout okraj výsadbového pásu. Pokud nebudou použita technická opatření podle bodu 1 přílohy č. 1 k tomuto nařízení, mohou ochranná pásma přesáhnout okraj výsadbového pásu nejvýše o 0,2 m.

(6) Při souběhu vedení sítí technické infrastruktury s korytem drobného vodního toku musí být provedena opatření, aby vlivem paralelního vedení s drenážním systémem nedošlo k drénování povrchových vod do obsypů vedení. U nezpevněných a přirozených koryt, kde může dojít ke směrovému posunu koryta vodního toku, musí být vedení uloženo ve stejné výškové kótě jako pode dnem koryta vodního toku do vzdálenosti min. 6 m od břehové čáry.

HLAVA IV

Umisťování staveb

§20

Obecné požadavky na umisťování staveb

(1) Při umisťování staveb musí být přihlédnuto k charakteru území, zejména ke vztahu zástavby k veřejným prostranstvím, půdorysným rozměrům okolních staveb a jejich výšce.

(2) Na náměstích a městských třídách se budovy zpravidla umisťují tak, aby část jejich přízemí orientovaná do uličního prostranství na něj přímo výškově navazovala a byla využitelná pro obchod a služby.

(3) Stavby na hranici veřejných prostranství se přednostně umisťují tak, aby vytvářely přirozené vodicí linie pro osoby s omezenou schopností pohybu nebo orientace podle právního předpisu upravujícího požadavky zabezpečující bezbariérové užívání staveb[10)].

(4) Umisťování dočasných staveb nesmí vyvolávat kácení stromů ve veřejném prostranství.

(5) Stavby zařízení staveniště, které slouží pro účely provádění staveb nebo udržovacích prací, musí být umisťovány a povolovány pouze jako dočasné.

(6) V záplavových územích, vyjma jejich chráněných částí, musí být stavby umístěny tak, aby nezhoršily průtokové a odtokové poměry. Požadavky jiného právního předpisu[11)] tím nejsou dotčeny.

§21

Stavební čára

(1) Způsob zástavby stavebních bloků a prostorový vztah zástavby k veřejným prostranstvím se zpravidla vymezuje stavební čarou.

(2) Stavební čára je hranice vymezující v rámci stavebního bloku nepřekročitelnou hranici trvalého zastavění budovami. Stavební čára dále určuje tyto parametry:

a) ustoupení zástavby od hranice zastavění, která může nebo nesmí ustupovat;

b) rozsah a míru zastavění hranice zastavitelné části bloku, které musí, nesmí, nebo může být souvislé a úplné.

(3) Podle těchto parametrů se v území uplatní převážně stavební čára:

a) uzavřená, která vymezuje hranici zastavitelné a nezastavitelné části bloku,

1. jejíž zástavba nesmí nikde ustupovat a

2. která musí být v celé své délce souvisle a úplně zastavěná;

b) otevřená, která vymezuje hranici zastavitelné a nezastavitelné části bloku,

1. jejíž zástavba nesmí nikde ustupovat a

2. která nesmí být v celé své délce souvisle a úplně zastavěná, anebo

c) volná, která vymezuje hranici zastavitelné a nezastavitelné části bloku,

1. jejíž zástavba může libovolně ustupovat a

2. která může být v celé své délce souvisle a úplně zastavěná.

§22

Umisťování staveb s ohledem na uliční a stavební čáru

(1) Stavby se umisťují v souladu s uliční čarou a typem bloku podle §12. Nejsou-li tyto vymezeny územním nebo regulačním plánem, platí, že:

a) v území, kde jsou založena uliční prostranství, se uliční čára a typ bloku odvozuje z územní studie nebo z existujících veřejných prostranství, s přihlédnutím k vyznačení uličních prostranství v územně analytických podkladech;

b) v území, kde nejsou založena uliční prostranství, se uliční čára a typ bloku odvozuje z územní studie, popřípadě se vymezuje v dokumentaci pro vydání územního rozhodnutí [12)] .

(2) Budovy, vyjma budov rozměrově přiměřených a přímo souvisejících s charakterem veřejných prostranství (např. veřejné toalety, zařízení pro MHD, stánky apod.), nesmí být umístěny na pozemku, jehož součástí je uliční prostranství.

(3) Stavby se umisťují v souladu se stavební čarou podle §21. Není-li vymezena územním nebo regulačním plánem, platí, že:

a) ve stabilizovaném území se stavební čára odvozuje z územní studie nebo z převažujícího charakteru zástavby a jejího vztahu k veřejným prostranstvím; nelze-li stavební čáru jednoznačně odvodit, považuje se za stavební čáru volnou;

b) v transformačním a rozvojovém území se stavební čára odvozuje z územní studie, popřípadě se vymezuje v dokumentaci pro vydání územního rozhodnutí[12)].

(4) U stavební čáry, která vyžaduje souvislé a úplné zastavění hranice zastavitelné části bloku, lze v odůvodněných případech (např. z důvodu zajištění prostupnosti stavebního bloku) přerušit zástavbu mezerou o maximální šířce 4 m, nestanoví-li územní nebo regulační plán v souladu s §83 odst. 2 jinak.

§23

Prostor mezi uliční a stavební čarou

(1) Prostor mezi uliční a stavební čarou se zpravidla zahradně upravuje nebo využívá pro činnosti související s navazujícím veřejným prostranstvím, a to v souladu s jeho charakterem.

(2) V prostoru mezi uliční a stavební čarou lze umisťovat pouze stavby, které tvoří součást zahradní úpravy a úpravy parteru, podzemní stavby, stavby připojení na technickou a dopravní infrastrukturu a části staveb podle §24.

§24

Prvky před stavební čarou

(1) Nestanoví-li územní nebo regulační plán v souladu s §83 odst. 2 jinak, stavební čáru mohou překročit:

a) do vzdálenosti 0,3 m základy, sokly, obklady fasád, stavební prvky, které architektonicky člení průčelí, zařízení a prvky a dodatečné zateplení budovy;

b) korunní římsa a střecha do vzdálenosti 1 m,

c) stavby pro reklamu a reklamní a informační zařízení podle §80,

d) arkýře a vykonzolované části vyšších podlaží do vzdálenosti 1 m a balkony, pevné markýzy a zastřešení vstupů do vzdálenosti 1,5 m před stavební čáru za předpokladu, že jsou vzdáleny minimálně 2,5 m od sousední stavby; tyto prvky mohou v součtu tvořit nejvýše jednu třetinu plochy fasády přilehlé k příslušné stavební čáře a u ulic užších než 12 m nesmí překročit uliční čáru;

e) vstupní části staveb do vzdálenosti 3 m a výšky jednoho podlaží za předpokladu, že zároveň nepřekročí čáru uliční a nepřesáhnou (přesahem) 15 m^2 zastavěné plochy;

f) podzemní části staveb, nepřekročí-li zároveň čáru uliční;

g) nadzemní stavby a části staveb do výšky 1,2 m od upraveného terénu, nepřekročí-li zároveň čáru uliční; zábradlí se do výšky nezapočítávají; předepsanou maximální výšku lze lokálně přesáhnout až do výšky 1,8 m vyplývá-li větší výška z umístění ve svahu.

(2) Prvky před stavební čarou nesmí zasahovat do průjezdního a průchozího prostoru komunikace podle jiného právního předpisu[13)] a nesmí zúžit šířku přilehlého chodníku na méně než 1,5 m.

§25

Výšková regulace

(1) Výškové uspořádání se definuje stanovením výškových hladin podle odstavce 2, určením závazné maximální a minimální regulované výšky budov nebo stanovením minimálního a maximálního počtu podlaží.

(2) Výškové hladiny určují minimální a maximální regulovanou výšku budov a stanovují se takto:

a) hladina I … 0 m - 6 m,

b) hladina II … 0 m - 9 m,

c) hladina III … 0 m - 12 m,

d) hladina IV … 9 m - 16 m,

e) hladina V … 12 m - 21 m.

f) hladina VI … 16 m - 26 m,

g) hladina VII … 21 m - 40 m,

h) hladina VIII … nad 40 m;

rozsah výšek v území lze stanovit určením jedné nebo více hladin. Maximální regulovaná výška je pro jednotlivé hladiny stanovena v celé vymezené ploše, minimální regulovaná výška pouze podél stavební čáry orientované do uličního prostranství.

(3) Spolu s určením výškové regulace v územním nebo regulačním plánu lze stanovit podmínky,

za jejichž splnění lze stanovenou maximální regulovanou výšku přesáhnout, popřípadě minimální regulovanou výšku podkročit, a to určením konkrétního místa nebo typu stavby anebo obecných pravidel.

§26

Umisťování staveb s ohledem na výškovou regulaci

Stavby se umisťují v souladu s výškovou regulací stanovenou podle §25. Není-li výšková regulace stanovena územním nebo regulačním plánem, platí, že:

a) ve stabilizovaném území se odvozují výškové hladiny z územní studie nebo v případě hladin I-VII (podle §25 odst. 2 písm. a) až g)) z charakteru okolní zástavby s přihlédnutím k výškám uvedeným v územně analytických podkladech,

b) v transformačním a rozvojovém území se výškové hladiny odvozují z územní studie, popřípadě v případě hladin I-VII (podle §25 odst. 2 písm. a) až g)) se stanovují v dokumentaci pro vydání územního rozhodnutí[12)].

§27

Určení výšky

(1) Regulovanou výškou budovy se rozumí vzdálenost měřená svisle od nejnižšího bodu přilehlého terénu po úroveň hlavní římsy. Úrovní hlavní římsy se rozumí průnik vnějšího líce obvodové stěny a horní hrany střešní krytiny nebo horní hrana atiky. V případě zástavby ve svahu lze stanovit výšku nezávisle pro části staveb.

(2) Nestanoví-li územní nebo regulační plán v souladu s §83 odst. 2 jinak, je od maximální regulované výšky možné vystavět:

a) šikmou střechu s nejvýše dvěma štíty, případně s podkrovními podlažími, v maximálním úhlu 45° a o maximální výšce 7,5 m;

b) ustupující podlaží do výšky 3,5 m, ustoupené od vnější obvodové stěny budovy orientované ke stavební čáře a jedné další obvodové stěny alespoň o 2 m;

c) jiné prostorové řešení střechy, které nepřesáhne vymezení podle písmen a) nebo b).

(3) Nestanoví-li územní nebo regulační plán v souladu s §83 odst. 2 jinak, mohou prostorové vymezení podle odstavce 2 překročit vikýře, které nepřesahují přes vnější líc obvodové stěny budovy, nejsou vyšší než 2,5 m, nezabírají v součtu více než jednu třetinu plochy střechy v kolmém průmětu a jsou umístěny tak, že nad nimi zůstává alespoň jedna třetina výšky střechy v kolmém průmětu bez vystupujících prvků.

(4) Nestanoví-li územní nebo regulační plán v souladu s §83 odst. 2 jinak, mohou maximální výšku v odůvodněných případech přesáhnout:

a) veřejné budovy (budovy občanského vybavení),

b) budovy, které v urbanisticky exponované poloze (nároží, osa náměstí apod.) lokálně zvýrazňují urbanistickou strukturu města (lokální dominanty), není-li to v rozporu s charakterem území; regulovanou výšku budovy lze v tomto případě zvýšit maximálně o

2 podlaží a nejvýše nad jednou třetinou plochy posledního plnohodnotného podlaží.

§28

Odstupy od okolních budov

(1) Stavba musí být umístěna tak, aby měla dostatečný odstup od oken obytných místností stávajících okolních budov. Splnění požadavku se prokazuje splněním odstupového úhlu podle bodu 2 přílohy č. 1 k tomuto nařízení pro okna obytných místností stávajících okolních budov.

(2) Požadavek na odstup se neuplatní, pokud by znemožnil splnění podmínek prostorové regulace stanovené územním nebo regulačním plánem nebo znemožnil ve stabilizovaném území zástavbu v souladu se stavební čarou; v takovém případě lze stavět do hloubky zastavění a výšky odpovídající okolní zástavbě.

§29

Odstupy staveb a pravidla pro výstavbu při hranici pozemku

(1) Odstup od hranice pozemku a pravidla pro umisťování staveb při hranici pozemku se uplatní výhradně při umisťování staveb při hranici se sousedními zastavěnými pozemky a pozemky určenými k zastavění. Na hranici s veřejným prostranstvím a vodními plochami se tyto neuplatní.

(2) Nestanoví-li územní nebo regulační plán v souladu s §83 odst. 2 jinak, musí být odstup stavby od hranice sousedního pozemku minimálně 3 m. Požadavek se neuplatní:

a) tam, kde z vedení stavební čáry nebo z územního či regulačního plánu vyplývá povinnost umístit stavbu s nižším odstupem než 3 m nebo na hranici pozemku;

b) je-li takový způsob zástavby v místě obvyklý, odpovídá charakteru území nebo vyplývá ze způsobu parcelace;

c) mezi pozemky v rámci společně řešeného celku,

d) pro stavbu nebo její část, nepřesahuje-li výšku 2,5 m, nebo

e) pro stavbu nebo její část, nepřesahuje-li výšku 3,5 m a délku hrany přiléhající k jednomu sousednímu pozemku 9 m a ke všem sousedním pozemkům 15 m; tyto podmínky musí být splněny v součtu pro všechny stavby nově umisťované i stávající.

(3) Minimální odstup od hranice pozemku může překročit střecha maximálně o 0,5 m, dodatečné zateplení budovy maximálně o 0,3 m a podzemní část stavby až k hranici pozemku.

(4) Je-li stavba umístěna na hranici pozemku, nesmí být ve stěně umisťované stavby orientované k sousednímu pozemku žádné stavební otvory a musí být zabráněno stékání vody a pádu sněhu na sousední pozemek.

(5) Tam, kde mezi sebou stavby tvoří volný prostor, musí být tento přístupný k provedení údržby.

EPIS

(6) Odstupy staveb musí dále splňovat požadavky jiných právních předpisů[14)].

§30

Požadavky na oplocení

(1) Oplocení pozemků na hranici s veřejným prostranstvím musí svými prostorovými parametry a charakterem vhodně navazovat na oplocení v místě obvyklé.

(2) V zástavbě, která ustupuje od hranice veřejného prostranství, může být oplocení na hranici s veřejným prostranstvím buď neprůhledné s výškou do 1,2 m, nebo průhledné s výškou do 2 m, případně s neprůhlednou částí s výškou do 1,2 m. Neprůhledné oplocení až do výšky 2 m lze provést, pokud to vyžaduje splnění požadavků stanovených jiným právním předpisem[15)].

(3) V zástavbě, která neustupuje od hranice veřejného prostranství, lze oplocení na hranici s veřejným prostranstvím provést jako neprůhledné s výškou do 3,5 m.

(4) Oplocení na hranici pozemků uvnitř stavebního bloku nesmí přesáhnout výšku 2 m nad vyšší z obou úrovní přilehlého terénu. Ustanovení se neuplatní na hranici mezi pozemky uvnitř společně řešených celků.

(5) Výšku oplocení podle odstavce 2 až 4 lze přiměřeně zvýšit, je-li vyšší oplocení v místě obvyklé či vyžaduje-li to jiný právní předpis nebo zvláštní účel oplocované nemovitosti.

(6) Výšku oplocení podle odstavce 2 a odstavce 4 lze místně zvýšit až do výšky 2,5 m, vyplývá-li větší výška z umístění ve svahu.

(7) Oplocení v průtočném záplavovém území musí umožnit průchod povodňových průtoků včetně povodní unášených předmětů a plavenin.

HLAVA V

Připojení staveb na dopravní a technickou infrastrukturu

Připojení staveb na dopravní infrastrukturu

§31

Napojení na komunikace

(1) U staveb se podle druhu a potřeby zřizuje kapacitně vyhovující připojení na pozemní komunikaci, která svými parametry tomuto připojení vyhovuje. Připojení na pozemní komunikaci musí být dokončeno nejpozději před oznámením o užívání stavby, popřípadě vydáním kolaudačního souhlasu stavby.

(2) Tam, kde to předpokládaná intenzita provozu umožňuje, se připojení navrhuje přednostně formou chodníkového nebo stezkového přejezdu, případně jiným způsobem nenarušujícím komfort křižovaného chodníku nebo stezky ve smyslu §17 odst. 2.

(3) Rampy vjezdů a výjezdů hromadných garáží se nesmí umisťovat do uličních prostranství. V odůvodněných případech lze do uličních prostranství umístit rampy situované podélně s komunikací mezi vozovkou a chodníkem. Ustanovení se netýká veřejných garáží.

§32

Kapacity parkování

(1) Pro stavby, s výjimkou staveb dočasných na dobu nejvýše jednoho roku, je nutno zřídit vázaná a návštěvnická stání v počtu podle tohoto nařízení. Pro stavby je stanoven:

a) minimální požadovaný a

b) maximální přípustný počet stání.

(2) Minimální požadovaný a maximální přípustný počet stání je stanoven procentem ze základního počtu stání. Nestanoví-li územní nebo regulační plán v souladu s §83 odst. 2 jinak, užije se procento stanovené na základě centrality území a docházkových vzdálenosti stanic veřejné dopravy v příloze č. 3 k tomuto nařízení, a to zvlášť pro:

a) vázaná stání pro bydlení a

b) vázaná stání pro ostatní účely užívání a návštěvnická stání pro všechny účely užívání;

u staveb zasahujících do více zón se počty stání určí dle zásad pro zónu s nižším procentem pro požadované minimum. Výsledný minimální požadovaný i maximální přípustný počet stání se zaokrouhluje na celá stání tak, že počet stání 0,5 a vyšší se zaokrouhlí na celá stání nahoru a počet stání nižší než 0,5 se zaokrouhlí na celá stání dolů.

(3) Základní počty vázaných a návštěvnických stání pro stavbu nebo soubor staveb jsou dány součtem stání pro jednotlivé účely užívání podle přílohy č. 2 k tomuto nařízení. U staveb nebo souborů staveb s kombinací více účelů užívání lze v odůvodněných případech snížit základní počet návštěvnických stání s ohledem na jejich vzájemnou zastupitelnost.

(4) Stání podle odstavce 1 musí být dokončena nejpozději před oznámením o užívání stavby, popřípadě vydáním kolaudačního souhlasu stavby.

§33

Forma a charakter parkování

(1) Stání se umisťují na stavebním pozemku, na pozemcích v rámci společně řešeného celku nebo tam, kde určí územní nebo regulační plán.

(2) Mimo stavební pozemek, popřípadě mimo společně řešený celek lze stání umístit v případě, že se umisťuje jednotlivá stavba do stávající zástavby a vzhledem k místním podmínkám nelze stání zřídit na pozemku stavby; v takovém případě musí být stání umístěna v docházkové vzdálenosti do 300 m.

(3) Stání vázaná se umisťují mimo uliční prostranství. U společně řešených celků zástavby s převažujícím účelem užívání bydlení do 3 podlaží lze vázaná stání při splnění požadavku odstavců 1 a 2 umístit přiměřeně k charakteru uličního profilu i do uličních prostranství.

(4) Stání návštěvnická lze při splnění požadavku odstavců 1 a 2 přiměřeně k charakteru uličního profilu umístit do uličních prostranství.

(5) Vázaná stání pro účel užívání bydlení vyjma nízkopodlažní zástavby do 3 podlaží a staveb

individuálního bydlení musí být řešena formou uzavřených či polootevřených garáží nebo parkovacích zakladačů, přičemž uzavřenou garáží se rozumí interiérový prostor uzavřený stavebními konstrukcemi a polootevřenou garáží se rozumí exteriérový prostor převážně uzavřený a vymezený stavebními konstrukcemi; v místě stání vozidel musí být garáž zastřešena.

(6) Stání musí být jednotlivě přístupná pro příjezd vozidel s výjimkou stání pro stavby individuálního bydlení, jsou-li řešena pro každou stavbu samostatně na jejím pozemku.

(7) Návštěvnická stání musí být veřejně přístupná, lze však stanovit režim jejich užívání.

(8) Povrchová parkoviště se doplňují stromy; nestanoví-li územní nebo regulační plán v souladu s §83 odst. 2 jinak, musí být doplněny v minimálním počtu 1 strom na 8 stání v ploše parkoviště. Nelze-li stromy z technických důvodů vysadit v ploše parkoviště, lze je vysadit jinde na stavebním pozemku nebo v rámci společně řešeného celku.

(9) Vede-li přes povrchové parkoviště hlavní přístup pro chodce k budovám občanské vybavenosti, musí komunikace pro chodce splňovat požadavky právního předpisu upravujícího požadavky zabezpečující bezbariérové užívání staveb[10)].

§34

Požadavky na odkládání jízdních kol

(1) Stavby se obvykle vybavují plochami k odkládání jízdních kol s kapacitou podle konkrétního záměru a umístění stavby. Zejména se zřizují plochy pro odkládání jízdních kol návštěvníků u staveb občanské vybavenosti.

(2) Plochy pro odkládání jízdních kol návštěvníků se zřizují jako veřejně přístupné a musí umožnit uzamčení jízdního kola. Místa pro uschování jízdních kol trvalých uživatelů staveb se zpravidla zřizují mimo veřejně přístupný prostor.

Připojení staveb na technickou infrastrukturu

§35

Obecné požadavky

Každé připojení stavby na vodovod pro veřejnou potřebu a energetická vedení musí být samostatně uzavíratelné. Místa uzávěrů a vnější odběrná místa pro odběr vody musí být přístupná a trvale označená.

§36

Zásobování pitnou vodou a studny

(1) Stavby podle druhu a potřeby musí být napojeny na vodovod pro veřejnou potřebu nebo k individuálnímu zdroji pitné vody.

(2) Stavby se na vodovod pro veřejnou potřebu napojují zpravidla jednou přípojkou. Napojení stavby většího rozsahu více přípojkami je možné, je-li to z technických a ekonomických důvodů vhodné.

(3) Studna individuálního zásobování vodou musí být umístěna a provozována tak, aby nebylo podstatně sníženo využitelné množství podzemní vody v okolních existujících jímacích zařízeních. Studny musí být zajištěny proti vniknutí povrchových vod.

(4) Studna individuálního zásobování pitnou vodou musí být umístěna v prostředí, které není zdrojem možného znečištění ani ohrožení jakosti vody ve studni.

(5) Nejmenší vzdálenost studny individuálního zásobování pitnou vodou od zdrojů možného znečištění je dána v bodě 3 přílohy č. 1 k tomuto nařízení; menší vzdálenost lze stanovit v závislosti na konkrétních hydrogeologických podmínkách na základě výsledku hydrogeologického průzkumu nebo hydrogeologického posouzení.

(6) V záplavových územích, vyjma jejich chráněných částí, musí být studny, sloužící jako jediný zdroj zásobování pitnou vodou, zajištěny proti vniknutí vody při povodni až do výšky 0,5 m nad hladinu záplavy.

§37

Likvidace odpadních vod, žumpy a malé čistírny

(1) Stavby podle druhu a potřeby musí být napojeny na kanalizaci pro veřejnou potřebu nebo čistírnu odpadních vod[16)], případně malou čistírnu dle podmínek stanovených v odstavci 3, nebo mohou být vybaveny žumpou podle podmínek v odstavci 4. Ve zvlášť odůvodněných případech, kdy nelze využít uvedené způsoby likvidace odpadních vod (např. u staveb zařízení staveniště, venkovních sportovních zařízení, rozvoden, regulačních stanic, konečných zastávek městské hromadné dopravy), lze při splnění požadavků jiných právních předpisů[17)] řešit likvidaci odpadních vod za použití speciálních technických systémů (chemické, separační apod.).

(2) Stavby se napojují na kanalizaci pro veřejnou potřebu zpravidla jednou kanalizační přípojkou. Napojení více staveb jednou přípojkou nebo napojení stavby většího rozsahu více přípojkami je možné, je-li to z technických a ekonomických důvodů vhodné.

(3) Malé čistírny lze zřídit pouze tam, kde je možnost vypouštění vyčištěných odpadních vod samostatným odpadním potrubím do vodního toku, případně vypouštění přes půdní vrstvy do vod podzemních při splnění požadavků jiného právního předpisu[18)]. Odpadní voda nesmí negativně ovlivnit sousední stavby. Za malou čistírnu je považována čistírna odpadních vod do ekvivalentu 50 obyvatel.

(4) Žumpy se mohou zřizovat pouze v prolukách u jednotlivě umisťovaných staveb individuálního bydlení a staveb pro rodinnou rekreaci, případně jako náhrada stávajících žump u těchto staveb, a to pouze v odůvodněných případech tam, kde odpadní vody nelze odvádět do stokové sítě a zároveň nelze z technických důvodů realizovat malou čistírnu, dále u staveb zařízení stavenišť, zahrádkářských osad, venkovních sportovních zařízení, technické infrastruktury a u drobných staveb v parkových plochách.

(5) Žumpa nebo malá čistírna musí být umístěna a řešena tak, aby bylo umožněno výhledové připojení stavby na kanalizaci, je-li tato v dostupné vzdálenosti zřízena nebo lze-li její realizaci vzhledem k charakteru území předpokládat. Žumpa nebo malá čistírna se umisťují tak, aby bylo umožněno vybírání jejich obsahu.

§38

Hospodaření se srážkovými vodami

(1) Každá stavba a stavební pozemek musí mít vyřešeno hospodaření se srážkovými vodami:

a) přednostně jejich vsakováním, pokud to hydrogeologické poměry, velikost pozemku a jeho výhledové využití prokazatelně umožní a pokud nejsou vsakováním ohroženy okolní stavby a pozemky,

b) pokud prokazatelně není možné vsakování, tak jejich zadržováním a regulovaným odváděním oddílným systémem k odvádění srážkových vod do vod povrchových, nebo

c) pokud prokazatelně není možné vsakování ani odvádění do vod povrchových, tak jejich zadržováním a regulovaným odváděním do jednotné kanalizace.

(2) Minimální retence (celkový objem retenování, opatření, jako jsou průlehy v zeleni, otevřené příkopy, vegetační střechy, nádrže, retenční potrubí nebo trubní retence aj.) pro regulované odvádění srážkových vod musí být taková, aby nedocházelo k většímu odtoku než 10 l/s z hektaru plochy pozemku při třicetiminutovém dešti desetiletém, nestanoví-li správce toku jinak.

(3) Vsakování nebo odvádění srážkových vod podle odstavců 1 a 2 musí být řešeno na stavebním pozemku, v rámci společně řešeného celku, případně v rámci širšího území, pro něž je vsakování nebo odvádění srážkových vod řešeno společně územním nebo regulačním plánem. Retenční opatření podle odstavce 2 musí být umístěna nad hladinu záplavy, nejedná-li se o retenční opatření pro stavební pozemky nebo části stavebních pozemků v záplavových územích.

EPIS

ČÁST TŘETÍ

STAVEBNÍ POŽADAVKY

HLAVA I

Základní zásady a požadavky

§39

(1) Stavba musí být navržena a provedena tak, aby byla při respektování hospodárnosti vhodná pro určené využití a aby současně splnila základní požadavky, kterými jsou:

a) mechanická odolnost a stabilita,

b) požární bezpečnost,

c) hygiena, ochrana zdraví a životního prostředí,

d) ochrana proti hluku,

e) bezpečnost a přístupnost při užívání,

f) úspora energie a tepelná ochrana.

(2) Stavba musí splňovat požadavky uvedené v odstavci 1 při běžné údržbě a působení běžně předvídatelných vlivů po dobu plánované životnosti stavby.

(3) Výrobky, materiály a konstrukce navržené a použité pro stavbu musí zaručit, že stavba splní požadavky podle odstavce 1.

HLAVA II
Mechanická odolnost a stabilita

§40
Obecné požadavky

(1) Stavba musí být navržena a provedena tak, aby účinky zatížení a nepříznivé vlivy prostředí, včetně technické seismicity, kterým je vystavena během výstavby a užívání při řádně prováděné běžné údržbě, nemohly způsobit:

a) náhlé nebo postupné zřícení, popřípadě jiné destruktivní poškození kterékoliv části stavby nebo přilehlé stavby;

b) nepřípustné přetvoření nebo kmitání konstrukce, které může narušit stabilitu stavby, mechanickou odolnost a funkční způsobilost stavby nebo její části nebo které vede ke snížení trvanlivosti stavby;

c) poškození nebo ohrožení provozuschopnosti připojených technických zařízení v důsledku deformace nosné konstrukce;

d) ohrožení provozuschopnosti pozemních komunikací a drah v dosahu stavby a ohrožení bezpečnosti a plynulosti provozu na komunikaci a dráze přiléhající ke staveništi,

e) ohrožení provozuschopnosti sítí technické infrastruktury v dosahu stavby a staveniště,

f) porušení staveb v míře nepřiměřené původní příčině, zejména výbuchem, nárazem, přetížením nebo následkem selhání lidského činitele, kterému by bylo možno předejít bez nepřiměřených potíží nebo nákladů, nebo jej alespoň omezit;

g) poškození staveb vlivem nepříznivých účinků podzemních vod vyvolaných zvýšením nebo poklesem hladiny přilehlého vodního toku nebo dynamickými účinky povodňových průtoků, popřípadě hydrostatickým vztlakem při zaplavení;

h) ohrožení průtočnosti koryt vodních toků, popřípadě údolních profilů, mostků a propustků; požadavky se považují za splněné, je-li postupováno podle normy uvedené v §84.

(2) U staveb sloužících k zajištění zásobování odběratelů energií a dalších staveb, jejichž vlastnosti nemohou budoucí uživatelé ovlivnit, musí být konstrukce navrženy a provedeny tak, aby nedošlo k nepředvídanému trvalému ani dočasnému ohrožení provozuschopnosti stavby jako celku.

(3) Stavební konstrukce a výrobky instalované do stavby musí být navrženy a provedeny tak, aby po dobu návrhové životnosti staveb vyhověly požadovanému účelu a odolaly všem účinkům zatížení a nepříznivým vlivům prostředí, a to i předvídatelným mimořádným zatížením, která se mohou běžně vyskytnout při provádění i užívání staveb.

EPIS

(4) Stavby umístěné v dosahu poddolování nebo jiné technické seismicity se navrhují též na tyto účinky.

§41

Zakládání staveb

(1) Stavba se musí zakládat způsobem odpovídajícím základovým poměrům zjištěným geotechnickým a hydrotechnickým průzkumem a nesmí být při tom ohrožena stabilita jiné stavby. Požadavky se považují za splněné, je-li postupováno podle normy uvedené v §84.

(2) Při zakládání staveb se musí zohlednit případné vyvolané změny základových podmínek na sousedních pozemcích určených k zastavění a případná změna režimu podzemních vod.

(3) Základy musí být navrženy a provedeny tak, aby byly podle potřeby chráněny před agresivními vodami a poškozujícími látkami.

(4) U staveb, jejichž základy jsou vystaveny změnám teploty, zejména u pecí a mrazíren, nebo jsou vystaveny kmitání, se musí zohlednit účinky těchto změn na vlastnosti základové půdy.

(5) Při zakládání staveb s výrobními stroji a zařízeními, které vyvozují otřesy a vibrace do základové půdy, je třeba tyto vlivy zohlednit.

HLAVA III

Požární bezpečnost

§42

Požadavky požární bezpečnosti jsou stanoveny jiným právním předpisem[19)].

HLAVA IV

Hygiena, ochrana zdraví a životního prostředí

§43

Obecné požadavky

(1) Stavba musí být navržena, prováděna, užívána a případně odstraňována tak, aby neohrožovala život a zdraví osob nebo zvířat, bezpečnost, zdravé životní podmínky jejich uživatelů ani uživatelů okolních staveb a aby neohrožovala životní prostředí nad limity obsažené v jiných právních předpisech, zejména následkem:

a) uvolňování látek nebezpečných pro zdraví a životy osob a zvířat a pro rostliny,

b) přítomnosti nebezpečných částic a plynů v ovzduší,

c) uvolňování emisí nebezpečných záření, zejména ionizujících,

d) nepříznivých účinků elektromagnetického záření,

e) znečištění vzduchu, povrchových nebo podzemních vod a půdy,

f) nedostatečného zneškodňování odpadních vod a kouře,

g) nevhodného nakládání s odpady,

h) výskytu vlhkosti ve stavebních konstrukcích nebo na povrchu stavebních konstrukcí uvnitř staveb,

i) nedostatečných tepelně izolačních a zvukově izolačních vlastností podle charakteru užívaných místností,

j) nevhodných světelně technických vlastností,

k) výskytu biotických škůdců a plísní v konstrukcích a na jejich povrchu.

(2) Stavba musí odolávat škodlivému působení vnitřního a vnějšího prostředí, zejména vlivům zemní vlhkosti a podzemní vody, vlivům atmosférickým a chemickým, záření, otřesům a biotickým škůdcům. Je-li to odůvodněno zvláštním účelem stavby (například u staveb pro pěstování rostlin a skladování rostlinných produktů), nemusí mít stavba izolace podlah proti zemní vlhkosti nebo může být provedena bez podlahy.

(3) Úroveň podlahy obytné místnosti musí ležet alespoň 0,8 m nad nejvyšší hladinou podzemní vody v místě stavby, pokud místnost není trvale chráněna před nežádoucím působením vody technickými prostředky.

§44

Výšky a plochy místností

(1) Světlá výška obytných místností musí být nejméně 2,6 m. Minimální světlou výšku obytné místnosti lze snížit na 2,4 m, pokud je součástí bytu alespoň jedna obytná místnost o výšce min. 2,6 m a ploše větší než 16 m^2

(2) Světlá výška pobytových místností musí být nejméně 2,6 m, u staveb pro rodinnou rekreaci musí být světlá výška pobytových místností nejméně 2,4 m.

(3) Při změnách staveb musí být v podkrovních podlažích světlá výška všech pobytových a obytných místností nejméně 2,3 m.

(4) V obytných a pobytových místnostech se šikmým stropem musí být nejmenší světlá výška dosažena alespoň nad polovinou podlahové plochy místnosti.

(5) Pokud tvoří byt jedna obytná místnost, musí mít podlahovou plochu nejméně 16 m^2

(6) Do podlahových ploch místností se nezapočítává plocha se světlou výškou menší než 1,2 m.

§45

Proslunění, denní a umělé osvětlení

(1) U bytů a pobytových místností, které to svým umístěním, charakterem a způsobem využití vyžadují, musí být dodrženy požadavky na proslunění stanovené podle odstavce 2. Pokud

charakter stávající zástavby neumožňuje zabezpečit požadavky na proslunění, musí být při navrhování bytů prosluněno minimálně 80 % navrhovaných bytů.

(2) Byt je prosluněn, je-li součet podlahových ploch jeho prosluněných obytných místností roven nejméně jedné třetině součtu podlahových ploch všech jeho obytných místností. Při posuzování proslunění se vychází z normy uvedené v §84 .

(3) V navrhovaných obytných místnostech a v jednotkách dlouhodobého ubytování musí být splněna úroveň denního osvětlení podle normy uvedené v §84 .

(4) V obytných místnostech a jednotkách dlouhodobého ubytování navrhovanou stavbou ovlivněných musí být splněna:

a) úroveň denního osvětlení podle normy uvedené v §84, nebo

b) činitel denní osvětlenosti roviny zasklení okna podle normy uvedené v §84 .

(5) Ve stávající zástavbě ovlivněné nově umisťovanou stavbou v proluce nebo změnou stavby v proluce v uliční frontě musí být v obytných místnostech a jednotkách dlouhodobého ubytování splněna úroveň denního osvětlení nebo činitel denní osvětlenosti roviny zasklení okna odpovídající stavu stínění, které by nastalo při úplném souvislém zastavění (výškou a hloubkou zastavění odpovídající okolní zástavbě).

(6) Všechny pobytové místnosti navrhované i pobytové místnosti ve stavbách navrhovanou stavbou ovlivněných musí mít podle svého druhu a potřeby zajištěno denní osvětlení stanovené právním předpisem, kterým se stanoví podmínky ochrany zdraví při práci[20)], právním předpisem, kterým se stanoví hygienické požadavky na prostory a provoz zařízení a provozoven pro výchovu a vzdělávání dětí a mladistvých[21)], a musí splňovat hodnoty denního osvětlení určené podle normy uvedené v §84 .

(7) Součet ploch okenních otvorů, kterými se osvětlují obytné místnosti a jednotky dlouhodobého ubytování denním světlem, nesmí být menší než 1/10 podlahové plochy místnosti. Plocha okenních otvorů se stanovuje ze skladebných rozměrů oken.

(8) V budovách s obytnými místnostmi musí být splněny hodnoty umělého osvětlení podle normy uvedené v §84 .

§46

Větrání a vytápění

(1) Obytné a pobytové místnosti musí mít zajištěno dostatečné přirozené nebo nucené větrání za splnění hodnot uvedených v bodě 4 přílohy č. 1 k tomuto nařízení a musí být dostatečně vytápěny s možností regulace teploty.

(2) Pobytové místnosti, vyjma místností ve stavbách pro rodinnou rekreaci a ubytovacích jednotek, musí být větrány tak, aby byla dodržena hodnota maximální přípustné koncentrace oxidu uhličitého 1 500 ppm při pobytu osob.

(3) Záchody, prostory pro osobní hygienu a prostory pro vaření musí být účinně odvětrány v souladu s hodnotami uvedenými v bodě 4 přílohy č. 1 k tomuto nařízení a musí být vytápěny s možností regulace přívodu tepla. Spíže a komory na uskladnění potravin musí být účinně odvětrány.

(4) Vnitřní společné prostory a vnitřní komunikační prostory budovy musí být odvětrány.

(5) Byty a další místnosti obytných budov a pokoje ubytovacích jednotek nesmí být větrány do společných prostor a prostor komunikačních.

(6) Přirozené větrání příslušenství bytu je přípustné i ze světlíkových a větracích šachet, mají-li půdorys nejméně 5 m^2 a délku kratší strany nejméně 1,5 m. Jejich dno musí být přístupné, snadno čistitelné a musí mít odtok se zápachovým uzávěrem. Umístěním technického vybavení do světlíkové či větrací šachty nesmí být ohrožena její funkce a technické parametry.

(7) Do světlíkové nebo větrací šachty lze zaústit pouze větrání místností stejného charakteru v celé výšce šachty, šachtou nesmí být odváděny spaliny od spotřebičů paliv. Pouze v odůvodněných případech, při zachování funkce světlíkové nebo větrací šachty, v nich může být umístěn komín odpovídající požadavkům §47.

(8) Vzduchotechnická zařízení musí být navržena pro místnosti bez možnosti přirozeného větrání, resp. pro místnosti, jejichž větrání je požadováno hygienickými, protipožárními nebo bezpečnostními předpisy, nebo kde požadavek na větrání vychází z požadavků technologie. Jejich provoz musí být bezpečný, hospodárný, nesmí ohrožovat životní prostředí a zdraví osob nebo zvířat. Vzduchotechnická zařízení musí umožnit požadované pravidelné čištění a údržbu. Při podtlakovém větrání musí být zajištěn dostatečný přívod vzduchu.

(9) Nastává-li při dopravě vzduchu s vysokým obsahem vodních par nebezpečí kondenzace, musí být vzduchovod vodotěsný, provedený ve spádu a opatřený odvodněním.

(10) Vzduchotechnická zařízení v provozech s vysokou intenzitou výměny vzduchu musí mít zajištěno zpětné získávání tepla z odváděného vzduchu zařízením s ověřenou dostatečnou účinností, pokud se neprokáže například energetickým auditem, že takové řešení není v daných podmínkách vhodné.

(11) Do místnosti, ve které se nachází spalovací zařízení, otevřený spotřebič nebo spotřebič paliv, musí být přiváděno dostatečné množství spalovacího vzduchu. U spotřebičů paliv musí být množství spalovacího vzduchu rovno minimálně průtoku spalovacího vzduchu pro jmenovitý výkon a typ spotřebiče.

(12) Při dodávce tepla z vnějšího zdroje musí být na výstupu z něho osazen hlavní uzávěr topného média.

§47

Komíny a kouřovody

(1) Komíny a kouřovody musí být navrženy a provedeny tak, aby za všech provozních podmínek připojených spotřebičů paliv byl zajištěn bezpečný odvod a rozptyl spalin do volného ovzduší, aby nenastalo jejich hromadění, nebyly překročeny emisní limity stanovené jiným právním předpisem[22)] vztažené k předmětnému zdroji znečištění. Při provozu komínů musí být vyloučen vliv okolních objektů na funkci komína.

(2) Spaliny spotřebičů paliv musí být odváděny nad střechu budovy nebo venkovní stěnou do volného ovzduší při dodržení přípustné úrovně znečištění stanovené jiným právním předpisem [22)]. Vyústění odvodu spalin musí být navrženo a provedeno tak, aby za všech

provozních podmínek připojených spotřebičů paliv byl zajištěn bezpečný odvod a rozptyl spalin do volného ovzduší.

(3) Vzdálenost komínu a kouřovodu od stavebních konstrukcí musí splňovat požadavky stanovené právním předpisem upravujícím podmínky požární ochrany staveb[23)].

(4) Na spalinové cestě musí být kontrolní, popřípadě vybírací, vymetací nebo čisticí otvory pro kontrolu a čištění komínů a kouřovodů.

(5) Ke komínům, které se kontrolují a čistí ústím průduchu komína, musí být zabezpečen trvalý přístup.

(6) Volně stojící komíny musí z hlediska plynotěsnosti splňovat požadavky podle normy uvedené v §84.

§48

Vodovodní přípojky a vnitřní vodovody

(1) Vodovodní přípojka pitné vody z vodovodu pro veřejnou potřebu a vnitřní vodovod pitné vody nesmí být propojeny s jiným zdrojem vody. Vodovodní přípojka musí být vybavena zařízením proti možnému zpětnému nasátí znečištěné vody z vnitřního vodovodu.

(2) Potrubí vodovodní přípojky musí být uloženo do nezámrzné hloubky nebo se musí chránit proti zamrznutí.

(3) Hlavní uzávěr vnitřního vodovodu se osazuje před vodoměr; musí být přístupný a jeho umístění musí být viditelně a trvale označeno.

(4) Pokud je navrženo zásobování objektu pitnou a nepitnou vodou, musí být i vnitřní vodovod řešen odděleně.

(5) Potrubí studené vody, rozvodné a cirkulační potrubí teplé vody musí být tepelně izolováno. Potrubí podléhající korozi musí být proti ní chráněno.

§49

Kanalizační přípojky, žumpy a vnitřní kanalizace

(1) Je-li kanalizace pro veřejnou potřebu oddílná, musí být i vnitřní kanalizace oddílná.

(2) Potrubí kanalizační přípojky musí být uloženo do nezámrzné hloubky nebo se musí chránit proti zamrznutí.

(3) Čisticí tvarovky se nesmí osadit v místnostech, ve kterých by případný únik odpadní vody mohl ohrozit zdravé podmínky při užívání stavby.

(4) V místnostech a v prostorech s mokrým čistěním podlah se zásobníky vody a se zařizovacími předměty, které nejsou napojeny na vnitřní kanalizaci, musí být osazena podlahová vpusť. Pokud to druh provozu vyžaduje, vpusť se opatří lapačem nečistot (tuků, olejů, pevných částic apod.).

(5) Větrací potrubí vnitřní kanalizace nesmí být zaústěno do komínů, větracích průduchů,

instalačních šachet a půdních prostor a musí být vyvedeno nejméně 0,5 m nad úroveň střešního pláště, v případě teras a dalších pochozích ploch musí být větrací potrubí vnitřní kanalizace umístěno tak, aby nedošlo k obtěžování a ohrožování okolí.

(6) Žumpa musí být vodotěsná, bez možnosti jakéhokoliv odtoku a opatřená odvětráním.

§50

Hygienické zařízení

(1) Byt musí být vybaven alespoň jednou místností se záchodovou mísou a jednou koupelnou (hygienické zařízení). Záchod nesmí být přístupný přímo z obytné místnosti nebo z kuchyně, jde-li o jediný záchod v bytě.

(2) Stavby s více než třemi byty musí být vybaveny úklidovou komorou s výlevkou pro úklid společných částí domu.

(3) Stavby pro obchod s prodejní plochou větší než 5 000 m^2 musí být vybaveny záchodem pro užívání veřejností.

(4) V ubytovacích jednotkách se zpravidla zřizuje hygienické zařízení. Pokud není zřízeno, musí být na každém podlaží přiměřený počet koupelen a záchodů oddělených pro muže a ženy.

(5) V provozovnách stravovacích služeb musí být pro veřejnost zřízena samostatná místnost se záchodovou mísou s předsíní a umyvadlem, zpravidla odděleně pro muže a pro ženy. Podle tohoto ustanovení se postupuje i v budovách s ubytovacími jednotkami, kde jsou poskytovány stravovací služby nebo kde je provozována společenská nebo kulturní činnost.

(6) U staveb se shromažďovacím prostorem musí být pro veřejnost zřízena samostatná místnost se záchodovou mísou s předsíní a umyvadlem, odděleně pro muže a pro ženy. Požadavky na minimální počet hygienických zařízení jsou uvedeny v bodě 5 přílohy č. 1 k tomuto nařízení. Pro personál se hygienické zařízení zpravidla zřizuje oddělené od zařízení pro veřejnost.

§51

Odpady

(1) Stavby musí být vybaveny místností pro odkládání odpadu, která kapacitně odpovídá požadovanému účelu stavby, nebo musí být vybaveny místem pro umístění odpadních nádob situovaným na stavebním pozemku. Místnosti pro odpad musí být odvětrány.

(2) V případě společně řešených celků staveb individuálního bydlení, popřípadě zahrádkářských kolonií nebo chatových osad lze situovat společná stanoviště pro dostatečný objem sběrných nádob na směsný komunální odpad v docházkové vzdálenosti mimo stavební pozemek.

HLAVA V

Ochrana proti hluku a vibracím

§52

(1) Stavby musí být navrženy tak, aby splňovaly požadavky na ochranu proti hluku a vibracím

stanovené právním předpisem upravujícím ochranu zdraví před nepříznivými účinky hluku a vibrací[15)].

(2) Při změnách dokončených staveb nebo výstavbě nových staveb v prolukách musí být alespoň jedna obytná místnost v každém bytě orientována do venkovního prostoru, kde nejsou pro tuto místnost ve venkovním chráněném prostoru stavby[24)] překračovány hygienické limity hluku.

(3) Stěny, příčky, stropy spolu s podlahami a povrchy jsou vyhovující z hlediska zvukové izolace, jestliže jejich vzduchová a kročejová neprůzvučnost splňuje požadavky podle normy uvedené v §84.

(4) Všechna zabudovaná technická zařízení působící hluk a vibrace musí být v budovách s obytnými a pobytovými místnostmi umístěna a instalována tak, aby byl omezen přenos hluku a vibrací do stavební konstrukce a jejich šíření, zejména do chráněného vnitřního prostoru stavby.

(5) Instalační potrubí se musí vést a připevnit tak, aby nepřenášela do chráněných vnitřních prostorů stavby hluk způsobený jejich používáním ani zachycený hluk z jiných zdrojů.

HLAVA VI

Bezpečnost a přístupnost při užívání

§53

Obecné požadavky

(1) Stavby musí být navrženy, prováděny, užívány a případně odstraňovány tak, aby nebyla ohrožena bezpečnost jejich uživatelů ani uživatelů okolních staveb. Při provádění stavby nesmí docházet k nepřiměřenému omezování přístupu k přilehlým stavbám nebo pozemkům, k sítím technické infrastruktury a požárním zařízením nad míru obvyklou.

(2) Požadavky týkající se bezbariérového užívání staveb jsou stanoveny jiným právním předpisem[10)].

(3) Veřejná prostranství a pozemní komunikace dočasně užívané jako staveniště při současném zachování jejich užívání veřejností se musí po dobu společného užívání bezpečně chránit a udržovat. Veřejné plochy a pozemní komunikace se pro staveniště mohou použít jen ve stanoveném nezbytném rozsahu a době. Po ukončení jejich užívání jako staveniště musí být uvedeny do předchozího nebo rozhodnutím určeného stavu. Při provádění a užívání staveb nesmí být ohrožena bezpečnost provozu na pozemních komunikacích a dráhách.

Komunikace

§54

Domovní komunikace

(1) Hlavní domovní komunikace v budovách s obytnými nebo pobytovými místnostmi musí umožňovat přepravu předmětů rozměrů 1,95 x 1,95 x 0,8 m; v budovách, ve kterých je zajišťována zdravotní a sociální péče, musí umožňovat přepravu předmětů rozměrů 1,95 x 1,95 x 0,9 m. Požadavek se neuplatní ve stavbách individuálního bydlení a ve stavbách pro

rodinnou rekreaci.

(2) Hlavní vstupní dveře do bytů a dveře pobytových místností musí mít světlou šířku nejméně 0,8 m.

§55

Výtahy

(1) Stavby podle druhu a potřeby se vybavují výtahy[25)].

(2) Výtahy se musí zřizovat u novostaveb se vstupy do bytů v úrovni pátého a vyššího nadzemního podlaží. U změn dokončených staveb se výtahy nemusí zřizovat ani existující výtahy prodlužovat, pokud vstupy do bytů nejsou umístěny více než o jedno podlaží výše oproti stávající úrovni.

(3) Výtahová šachta nesmí být využita pro větrání prostorů nesouvisejících s výtahem.

§56

Schodiště a rampy

(1) Každé podlaží musí být přístupné alespoň jedním schodištěm nebo šikmými rampami, kromě podlaží přístupných přímo z terénu.

(2) Schodiště a rampy musí splňovat hodnoty uvedené v bodě 6 přílohy č. 1 k tomuto nařízení; požadavky jiného právního předpisu tím nejsou dotčeny[19)].

(3) Pokud není zajištěno přirozené osvětlení hlavního domovního schodiště, musí být vybaveno osvětlením nouzovým.

(4) Do prostor určených pro občasné používání omezeným počtem osob lze navrhnout žebříkové schodiště, jehož šířka musí být nejméně 0,55 m.

§57

Stání v garážích

(1) Podchodná výška prostorů garáží musí být nejméně o 0,2 m větší, než je výška nejvyššího předpokládaného vozidla, nejméně však 2,2 m. Podél zadní stěny vázaných kolmých nebo vázaných šikmých stání je do hloubky 0,7 m umožněno snížení podchodné výšky na 1,8 m. Za podchodnou výšku se považuje volná výška vnitřního prostoru stavby mezi jeho podlahou a stropem, do které nezasahují žádné části ani vybavení stavby.

(2) Základní rozměry jednotlivých stání musí být při kolmém a šikmém řazení 2,5 x 5 m a při podélném řazení 2 x 5,75 m; základní rozměry mohou být přiměřeně upraveny podle velikosti předpokládaných vozidel, polohy jednotlivých stání a stavebně-technických parametrů garáže. Požadavky jiného právního předpisu tím nejsou dotčeny[10)].

(3) Parametry vnitřní komunikace musí umožnit zajíždění předpokládaných vozidel na jednotlivá kolmá a šikmá stání jízdou vpřed obloukem s maximálně jedním nadjetím.

Ochrana před pádem a uklouznutím

§58

Zábradlí

(1) Okraj pochozí plochy stavby, před nímž je volný prostor a k němuž je možný přístup, se musí opatřit ochranným zábradlím, popřípadě jinou zábranou, plnícím funkci ochrany před pádem osob. Parametry jsou stanoveny hodnotami uvedenými v bodě 7 přílohy č. 1 k tomuto nařízení. Požadavek se neuplatní u ploch zpřístupněných pouze pro jejich údržbu.

(2) Zábradlí se nemusí zřídit, pokud:

a) by bránilo základnímu provozu, pro který je plocha určena, zejména pro nástupiště, rampy na nakládání, bazény, náplavky a jeviště;

b) je volný prostor zakryt konstrukcí splňující parametry stanovené v bodě 7 přílohy č. 1 k tomuto nařízení,

c) je hloubka volného prostoru nejvýše 3 m a na pochozí ploše je podél jejího volného okraje vytvořen nepochůzný bezpečnostní pás široký nejméně 1,5 m, který je zřetelně vymezen opatřeními stanovenými v bodě 7 přílohy č. 1 k tomuto nařízení.

(3) Hrozí-li nebezpečí podklouznutí nebo propadnutí, musí být u podlahy zábradlí opatřeno ochrannou lištou nejméně 0,1 m vysokou.

(4) Šikmé zábradlí schodišť a šikmých ramp musí být opatřeno zábradelními madly.

(5) Okenní parapety v obytných a pobytových místnostech, pod nimiž je volný venkovní prostor hlubší než 0,5 m, musí být vysoké nejméně 0,85 m od úrovně podlahy nebo musí být doplněny zábradlím či jinou pevnou zábranou podle odstavce 1.

(6) Zasklení plnící funkci zábradlí nebo zábrany dle odstavce 1 nesmí svými vlastnostmi ohrozit život a zdraví osob nebo zvířat, zejména při úderu nebo nárazu.

§59

Protiskluznost

(1) Podlahy všech obytných a pobytových místností a podlahy balkonů, teras a lodžií musí mít protiskluzovou úpravu povrchu odpovídající hodnotám součinitele smykového tření nebo hodnotám výkyvu kyvadla nebo úhlu kluzu podle normy uvedené v §84 .

(2) Povrch schodišť, podest a ramp musí mít proti skluzovou úpravu povrchu odpovídající hodnotám součinitele smykového tření nebo hodnotám výkyvu kyvadla nebo úhlu kluzu podle normy uvedené v §84.

(3) Návrh a provedení nášlapné vrstvy se posuzuje i z hlediska protiskluznosti z důvodu změn vlivem vlhkosti.

(4) Protiskluzová úprava stupnic a podest schodišť, pokud není provedena v celé ploše, nesmí nad okolní plochu vystupovat více než 0,003 m. Její hrana nesmí být od předního okraje stupnic a podest vzdálena více než 0,02 m.

§60

Ochrana před spadem ledu a sněhu a stékáním vody ze střech

Střechy musí zachycovat a odvádět srážkové vody, sníh a led tak, aby neohrožovaly účastníky silničního provozu a osoby a zvířata v přilehlém prostoru.

Ochrana a bezpečnost při provádění a užívání vybraných sítí technického vybavení

§61

Prostupy

Všechny prostupy vedení sítí technického vybavení do staveb nebo jejich částí umístěné pod úrovní terénu musí být řešeny tak, aby byl znemožněn průnik plynu.

§62

Plynovodní přípojky a odběrná plynová zařízení

(1) Pro plynovodní přípojky a odběrná plynová zařízení musí být použit jen materiál, který odpovídá účelu použití, druhu rozváděného média a danému provoznímu přetlaku.

(2) Odběrná plynová zařízení musí být navržena a provedena s ohledem na možná rizika tak, aby v důsledku jejich použití a způsobu provedení nedocházelo k ohrožení života a zdraví osob nebo zvířat.

(3) Hlavní uzávěr plynu musí být trvale přístupný a trvale viditelně označený.

(4) Potrubí rozvodu plynu se ukládá do ochranné konstrukce:

a) pro zajištění ochrany před poškozením mechanickým nebo korozí,

b) při průchodu dutými a nepřístupnými konstrukcemi nebo

c) při průchodu obvodovými zdmi a základy.

(5) Provádění kontrol, revizí a zkoušek plynových zařízení stanoví jiný právní předpis[26)].

§63

Připojení staveb k distribučním sítím, vnitřní silnoproudé rozvody a vnitřní rozvody elektronických komunikací

(1) Pokud je navrženo napojení stavby na distribuční elektrickou síť, pak se vnitřní silnoproudé rozvody připojují na tuto síť přípojkou nebo rozšířením distribuční soustavy elektřiny.

(2) Pokud je navrženo napojení stavby na síť elektronických komunikací, pak se vnitřní rozvody elektronických komunikací připojují na tuto síť přípojným komunikačním vedením sítě elektronických komunikací.

(3) Elektrické rozvody a rozvody elektronických komunikací musí podle druhu provozu splňovat požadavky na:

a) bezpečnost osob, zvířat a majetku,

b) provozní spolehlivost v daném prostředí při určeném způsobu provozu a vlivu prostředí,

c) přehlednost rozvodu, umožňující rychlou lokalizaci a odstranění případných poruch,

d) snadnou přizpůsobivost rozvodu při požadovaném přemisťování elektrických zařízení a strojů,

e) dodávku elektrické energie pro zařízení, která musí zůstat funkční při požáru;

f) zamezení vzájemných nepříznivých vlivů a rušivých napětí při křižování a souběhu silnoproudých vedení a vedení elektronických komunikací,

g) instalaci zařízení v elektrických rozvodech staveb s takovou elektromagnetickou kompatibilitou a odolností, aby tato zařízení v elektromagnetickém prostředí uspokojivě fungovala, aniž by sama způsobovala nepříznivé elektromagnetické rušení jiného zařízení v tomto prostředí.

(4) Zařízení umožňující vypnutí elektrické energie musí být trvale přístupné a viditelně trvale označené.

§64

Ochrana před bleskem

Ochrana před bleskem se musí zřizovat na stavbách a zařízeních tam, kde by blesk mohl způsobit ohrožení života nebo zdraví osob nebo materiální škody.

§65

Ochrana před povodněmi a přívalovým deštěm

(1) V záplavových územích, vyjma jejich chráněných částí, musí být:

a) konstrukce staveb pod úrovní hladiny záplavy navrženy tak, aby odolávaly účinkům vody při povodni a umožňovaly plynulé obtékání;

b) stavby odolné proti odplavení, vyplavání a překlopení;

c) technické vybavení staveb navrženo a provedeno se zvýšenou odolností proti možným účinkům vod při povodních;

d) navrženo zařízení pro jednoduché odčerpávání vody z budov, pokud stavebně technické řešení staveb neumožňuje gravitační odtok vody z nejnižšího podlaží.

(2) V záplavových územích, vyjma jejich chráněných částí, musí být nejméně 1 m nad hladinou záplavy umístěny:

a) úroveň podlahy obytných místností,

b) hlavní rozvaděče elektřiny, zařízení kotelen na vytápění budov a náhradní zdroje elektrické energie,

c) technické místnosti elektronických komunikací,

d) strojovny výtahů budov pro bydlení a občanské infrastruktury,

e) strojovny vzduchotechnických zařízení.

(3) V záplavovém území a tam, kde je třeba území či stavby chránit proti zpětnému vzdutí v kanalizaci pro veřejnou potřebu při povodni nebo při přívalovém dešti, musí být kanalizační přípojky, popřípadě vnitřní kanalizace vybaveny zařízením proti zpětnému toku nebo uzávěrem.

HLAVA VII

Úspora energie a tepelná ochrana

§66

(1) Budovy musí být navrženy a provedeny tak, aby spotřeba primární energie na jejich vytápění, větrání, umělé osvětlení, přípravu teplé vody, popřípadě chlazení budovy a úpravu vlhkosti vzduchu byla co nejnižší.

(2) Požadavky na energetickou náročnost budov podle odstavce 1 jsou stanoveny jiným právním předpisem[27)].

(3) U budov s požadovaným stavem vnitřního prostředí se po dobu jejich užívání zajišťují požadavky na jejich tepelnou ochranu splňující

a) tepelnou pohodu uživatelů,

b) požadované tepelně technické vlastnosti konstrukcí a budov,

c) tepelně vlhkostní podmínky technologií podle různých účelů budov,

d) nízkou energetickou náročnost budov.

(4) Požadované tepelně technické vlastnosti konstrukcí a budov musí splňovat požadavky podle normy uvedené v §84.

(5) Výplně otvorů musí splňovat požadavky na tepelně technické vlastnosti v ustáleném teplotním stavu v souladu s normou uvedenou v §84.

ČÁST ČTVRTÁ

ZVLÁŠTNÍ POŽADAVKY NA VYBRANÉ DRUHY STAVEB

§67

Školské stavby

Požadavky na školské stavby jsou stanoveny jinými právními předpisy[28)].

§68

Zdravotnické stavby

Požadavky na zdravotnické stavby jsou stanoveny jinými právními předpisy[29)].

§69

Stavby pro rodinnou rekreaci a zahrádkářské osady

(1) Stavby pro rodinnou rekreaci smí mít nejvýše 80 m^2 hrubé podlažní plochy a 2 nadzemní podlaží s výškou hlavní římsy do 6 m a s celkovou výškou do 8 m.

(2) V zahrádkářských osadách se smí umisťovat pouze zahrádkářské chaty a společná stavba s hygienickým zařízením, popřípadě se společenskou místností. Zahrádkářské chaty v zahrádkářských osadách nesmějí mít zastavěnou plochu větší než 25 m^2 včetně teras, verand a vstupů. Smějí mít jedno nadzemní podlaží se světlou výškou pobytové místnosti max. 2,5 m a mohou být podsklepeny, pokud je úroveň prvního nadzemního podlaží nejvýše 1 m nad přilehlým terénem.

(3) Oplocení zahrádkářských osad musí být průhledné s výškou do 2 m.

§70

Stavby pro zemědělství Stavbou pro zemědělství se rozumí:

a) stavba pro hospodářská zvířata, tj. stavba nebo soubor staveb pro zvířata k chovu, výkrmu, práci a jiným hospodářským účelům, zejména stájové prostory a jejich přičleněné příslušenství,

b) doprovodná stavba pro hospodářská zvířata, tj. stavba pro dosoušení a skladování sena a slámy, stavba pro skladování chlévské mrvy, hnoje, kejdy, močůvky a hnojůvky, stavba pro skladování tekutých odpadů, stavba pro konzervaci a skladování siláže a silážních šťáv,

c) stavba pro posklizňovou úpravu a skladování produktů rostlinné výroby,

d) stavba pro skladování minerálních hnojiv,

e) stavba pro skladování přípravků a prostředků na ochranu rostlin,

f) příruční sklad, stavba, část stavby nebo oddělená místnost určená pro skladování přípravků a prostředků na ochranu rostlin o maximální přípustné hmotnosti do 1 000 kg přípravků a prostředků na ochranu rostlin.

§71

Stavby pro hospodářská zvířata

(1) Stavby pro hospodářská zvířata musí zajišťovat všechny funkce vyplývající z technologie provozu a musí vytvářet optimální prostředí pro chovaná zvířata.

(2) Stájové prostory musí být řešeny tak, aby se zamezilo unikání škodlivých látek do podzemních nebo povrchových vod. Veškeré podlahy stájí a zpevněných výběhů, včetně kanálů a jímek na svádění a zadržování škodlivých látek, musí být řešeny jako nepropustné. U stájí v oblastech se zvýšenou ochranou vod a ve zvláště chráněných územích a jejich

ochranných pásmech se musí stáje vybavit zařízením umožňujícím pravidelné měření vodotěsnosti jímek a kanálů.

(3) Minimální standardy zařízení a staveb pro hospodářská zvířata jsou stanoveny jiným právním předpisem[30)].

§72

Doprovodné stavby pro hospodářská zvířata

(1) Stavba pro dosoušení a skladování sena a slámy musí být navržena podle počtu a druhu hospodářských zvířat a v souladu s technologií chovu zvířat.

(2) Požadavky na skladování a způsob používání hnojiv (tuhých minerálních hnojiv, statkových hnojiv apod.) jsou stanoveny jiným právním předpisem[31)].

§73

Stavby pro posklizňovou úpravu a skladování produktů rostlinné výroby

(1) Stavbou pro posklizňovou úpravu a skladování produktů rostlinné výroby jsou zejména haly a sila pro zrniny, haly pro brambory, ovoce a zeleninu. Úpravny rostlinných produktů jsou zpravidla součástí skladovacích objektů.

(2) Stavba pro posklizňovou úpravu a skladování produktů rostlinné výroby musí zajišťovat vhodné prostředí pro zachování kvality skladovaného produktu a musí odpovídat použité technologii skladování a manipulace s plodinami.

§74

Stavby pro skladování minerálních hnojiv

(1) Stavba pro skladování minerálních hnojiv musí zabezpečit oddělené uskladnění jednotlivých druhů hnojiv podle požadované kapacity při respektování fyzikálně chemických vlastností skladovaných látek a musí zabezpečit příjem hnojiv vykládkou ze železničních vagónů nebo silničních nákladních vozidel.

(2) Konstrukce, obvodový a střešní plášť staveb pro skladování minerálních hnojiv musí odpovídat použité technologii skladování a manipulace s hnojivy a musí splňovat zejména požadavky na:

a) vytvoření prostoru s požadovanými klimatickými podmínkami podle druhů skladovaných hnojiv,

b) odolnost proti chemickému působení hnojiv a proti korozi,

c) zamezení možnosti pyrolytického rozkladu hnojiv.

(3) Skladovací a manipulační plochy silážního žlabu s výjimkou nájezdové a výjezdové rampy musí být zabezpečeny obrubníky nebo příkopy tak, aby do nich nemohla vnikat přívalová dešťová voda nebo z nich vytékat tekutina na vodohospodářsky nezabezpečené plochy.

(4) Požadavky na stavby pro skladování dusičnanu amonného, vícesložkových hnojiv

obsahujících dusičnan amonný a vícesložkových hnojiv obsahujících dusík zčásti nebo zcela ve formě dusičnanu amonného se stanovují způsobem odpovídajícím požadavkům podle normy uvedené v §84.

§75

Stavby pro skladování přípravků a prostředků na ochranu rostlin

(1) Stavba pro skladování přípravků a prostředků na ochranu rostlin musí být řešena tak, aby se zamezilo unikání škodlivých látek do okolního terénu a podloží a následně do podzemních nebo povrchových vod. Veškeré povrchy a konstrukce staveb pro skladování přípravků a prostředků na ochranu rostlin, včetně kanálů a jímek na svádění a zadržování škodlivých látek, musí být řešeny jako nepropustné. Podlahy musí být vyspádovány do havarijní jímky, přičemž havarijní jímkou se rozumí jímka, záchytná vana nebo nádrž, určená k zadržení závadných látek uniklých nebo vypuštěných při havarijních stavech z nádrží, kontejnerů, obalů, případně technologického zařízení s objemem minimálně odpovídajícím kapacitě největší nádrže v ní umístěné nebo do ní svedené.

(2) Stavba pro skladování přípravků a prostředků na ochranu rostlin musí být členěna na:

a) úsek příjmu a vyskladnění přípravků a prostředků na ochranu rostlin se zastřešenou manipulační plochou s rampou a záchytným havarijním prostorem,

b) úsek skladování přípravků a prostředků na ochranu rostlin pro oddělené skladování jednotlivých druhů, prázdných znečištěných obalů pro zpětný odběr[32)]; úsek musí být samostatně odvětratelný s možností temperování a sledování teploty vzduchu;

c) úsek pomocných a hygienických provozů samostatně odvětratelný s možností temperování.

(3) Kanalizační systém musí být řešen jako oddělený pro srážkové, splaškové a odpadní vody kontaminované přípravky.

(4) Stavba pro skladování přípravků a prostředků na ochranu rostlin musí být vybavena havarijní jímkou, která musí mít povrch odolný proti chemickým účinkům uskladněných přípravků a musí být zabezpečena proti přítoku srážkové vody z okolních ploch a proti pronikání podzemní vody. Musí být dimenzována minimálně na 10 % celkového objemu skladovaných kapalin, avšak nejméně na celý objem jednoho největšího skladovaného přepravního obalu nebo nádoby.

§76

Příruční sklady

(1) Příruční sklad musí být samostatně odvětratelný s možností temperování a sledování teploty vzduchu; technické a dispoziční řešení skladu musí umožňovat uložení přípravků a prostředků na ochranu rostlin přehledně a odděleně podle druhu nebezpečnosti a musí umožňovat oddělené ukládání znečištěných obalů[32)], osobních ochranných pracovních prostředků a oděvů.

(2) Podlaha příručního skladu musí být nepropustná, odolná proti chemickým účinkům uskladněných přípravků a prostředků na ochranu rostlin a musí být po obvodu stěn opatřena

zvýšeným soklem.

Stavby a zařízení pro reklamu a informace

§77

Obecné požadavky

(1) Stavby pro reklamu a reklamní a informační zařízení se umisťují tak, aby nenarušovaly architektonický, urbanistický, krajinný nebo pietní charakter prostředí, neohrožovaly bezpečnost provozu na pozemních komunikacích a drahách, neobtěžovaly nepřiměřeně okolí hlukem anebo světlem a nezasahovaly do korunového a kořenového prostoru stromů.

(2) Stavby pro reklamu a reklamní a informační zařízení s plochou panelu nad 4 m^2 lze v památkových rezervacích a památkových zónách[1)] umístit pouze, jsou-li určeny ke zprostředkování informace, která nemá reklamní povahu[33)]. Omezeníse nevztahuje na stavby a zařízení umístěné na dočasných ohrazeních staveniš.

(3) Stavby pro reklamu nebo reklamní či informační zařízení, které společně vytvářejí jeden celek nebo mohou být jako jeden celek vnímány, se pro účely §77 až §82 považují za jedinou stavbu pro reklamu nebo reklamní či informační zařízení.

(4) Plochou panelu se pro účely §77 až §82 rozumí plocha panelu, popřípadě jiná plocha nebo více ploch sloužící k zobrazení reklamy nebo informace; vícestranné panely se započítávají pouze jednou.

§78

Samostatně stojící stavby pro reklamu a reklamní a informační zařízení

(1) Samostatně stojící stavby pro reklamu a samostatně stojící reklamní a informační zařízení s plochou panelu větší než 4 m^2 lze v památkových rezervacích a památkových zónách[1)] umístit pouze, jsou-li určeny ke zprostředkování informace, která nemá reklamní povahu[33)], nebo označují-li konkrétní provozovnu nebo budovu instituce; tyto musí být umístěny na pozemku stavby, kterou označují, nebo v její bezprostřední blízkosti.

(2) Nestanoví-li územní nebo regulační plán v souladu s §83 odst. 2 jinak, musí být vzájemný odstup mezi jednotlivými samostatně stojícími stavbami pro reklamu nebo samostatně stojícími reklamními a informačními zařízeními s plochou panelu větší než 4 m^2 v metrech roven nejméně trojnásobku plochy panelu větší z těchto staveb nebo zařízení v metrech čtverečních, ne však méně než 100 m, vždy po jedné straně pozemní komunikace. Ustanovení se nevztahuje na stavby a zařízení, jsou-li určeny ke zprostředkování informace, která nemá reklamní povahu [33)] , nebo označují-li konkrétní provozovnu nebo budovu instituce; tyto musí být umístěny na pozemku stavby, kterou označují, nebo v její bezprostřední blízkosti.

(3) V parcích, lesích[34)], přírodních parcích, zvláště chráněných územích a jejich ochranných pásmech[35)], stromořadích, na mostech přes vodní toky a v pěších cestách nelze umístit samostatně stojící stavby pro reklamu a reklamní a informační zařízení, vyjma zařízení s plochou panelu menší než 4 m určených ke zprostředkování informace, která nemá reklamní povahu[33)], nebo zařízení, která označují konkrétní provozovnu nebo budovu instituce; tyto musí být umístěny na pozemku stavby, kterou označují, nebo v její bezprostřední blízkosti.

Ve vodních plochách a tocích a výsadbových prostorech pro stromy nelze umístit samostatně stojící stavby pro reklamu a reklamní a informační zařízení.

(4) Samostatně stojící stavby pro reklamu a reklamní a informační zařízení se v souladu s §16 odst. 3 ve veřejném prostranství umisťují tak, aby nepřiměřeně neomezovaly pěší pohyb a aby byl zachován průchod o čisté šířce nejméně 1,5 m.

(5) Samostatně stojící stavby pro reklamu a reklamní a informační zařízení v průtočném záplavovém území musí umožnit průchod povodňových průtoků včetně povodní unášených předmětů a plavenin.

§79

Stavby pro reklamu a reklamní a informační zařízení umístěné nad rovinou střechy

Nestanoví-li územní nebo regulační plán v souladu s §83 odst. 2 jinak, stavby pro reklamu a reklamní a informační zařízení umístěné nad rovinou střechy:

a) musí být složené pouze z písmen, číslic a log, nejedná-li se o stavby nebo zařízení určené ke zprostředkování informace, která nemá reklamní povahu[33)];

b) nesmí být vyšší než 2 m a u šikmých střech s úhlem větším než 30° nesmí přesáhnout hlavní hřeben střechy,

c) smí sloužit výhradně k označení konkrétní provozovny nebo budovy instituce, nejedná-li se o stavby nebo zařízení určené ke zprostředkování informace, která nemá reklamní povahu [33)].

§80

Stavby pro reklamu a reklamní a informační zařízení umístěné kolmo k fasádě

(1) Nestanoví-li územní nebo regulační plán v souladu s §83 odst. 2 jinak, reklamní a informační zařízení umístěné kolmo k fasádě nesmí vystupovat více než 0,8 m před fasádu a nesmí přesáhnout plochu panelu 6,5 m^2.

(2) Nestanoví-li územní nebo regulační plán v souladu s §83 odst. 2 jinak, stavby pro reklamu kolmo k fasádě nelze umístit.

§81

Stavby pro reklamu a reklamní a informační zařízení umístěné na fasádě a předsazené před fasádou

(1) Nestanoví-li územní nebo regulační plán v souladu s §83 odst. 2 jinak, stavby pro reklamu a reklamní a informační zařízení umístěné na fasádě a předsazené před fasádou:

a) musí být mimo parter staveb s vývěsními štíty složené pouze z písmen, číslic a log,

b) nesmí být vyšší než 2 m, mají-li převažující horizontální rozměr, a širší než 1,5 m, mají-li

převažující vertikální rozměr.

(2) Odstavec 1 se nevztahuje na stavby pro reklamu a reklamní a informační zařízení, pokud

jsou součástí architektonického řešení stavby, pokud jsou umístěny na slepých štítových stěnách a slepých fasádách nebo pokud jsou určené ke zprostředkování informace, která nemá reklamní povahu[33)].

(3) Stavby pro reklamu a reklamní a informační zařízení umístěné na slepých štítových stěnách a slepých fasádách nesmí přesáhnout jejich obrys.

§82

Stavby pro reklamu a reklamní a informační zařízení na oplocení, opěrných zdech a zábradlí

(1) Reklamní a informační zařízení umístěné na oplocení s výjimkou dočasných ohrazení stavenišť nesmí mít plochu panelu větší než 4 m^2 a smí sloužit výhradně k označení konkrétní provozovny nebo budovy instituce.

(2) Reklamní a informační zařízení umístěné na opěrných zdech nesmí mít plochu panelu větší než 6 m^2

(3) Stavby pro reklamu nelze umístit na oplocení a opěrných zdech s výjimkou dočasných ohrazení stavenišť.

(4) Stavby pro reklamu umístěné na dočasných ohrazení stavenišť a reklamní a informační zařízení umístěné na oplocení a opěrných zdech nesmí přesahovat jejich výšku o více než 0,3 m.

(5) Stavby pro reklamu a reklamní a informační zařízení nelze umístit na zábradlí ve veřejném prostranství.

ČÁST PÁTÁ

SPOLEČNÁ, PŘECHODNÁ A ZÁVĚREČNÁ USTANOVENÍ

§83

Výjimky z územních a stavebních požadavků

(1) Za podmínek stanovených v §169 stavebního zákona a v souladu s tímto nařízením lze povolit výjimku z ustanovení §17 odst. 6 a 7, §18 odst. 2, §24 odst. 1, §28 odst. 1, §29 odst. 2 až 4, §32 odst. 1, §44 odst. 1 až 4 a §45 odst. 3 a 6.

(2) Za podmínek stanovených v §169 stavebního zákona a v souladu s tímto nařízením lze povolit odchylné řešení územního nebo regulačního plánu u ustanovení §14 odst. 1, §16 odst. 5, §22 odst. 4, §24 odst. 1, §25 odst. 1 a 2, §27 odst. 2 až 4, §29 odst. 2, §32 odst. 2, §33 odst. 8, §78 odst. 2, §79, §80 odst. 1 a 2, §81 odst. 1.

§84

Vybrané požadavky uvedené v §19 odst. 1, §40 odst. 1, §41 odst. 1, §45 odst. 2, 3, 4 a 8, §46 odst. 1 a 3, §47 odst. 6, §52 odst. 3, §59 odst. 1 a 2, §66 odst. 4 a §74 odst. 4 se považují za splněné, postupuje-li se ve shodě s určenou normou nebo její částí oznámenou ve Věstníku Úřadu pro technickou normalizaci, metrologii a státní zkušebnictví, která obsahuje podrobnější technické

požadavky. Podrobnější technické požadavky jsou obsaženy v normách týkajících se:

a) prostorového uspořádání sítí technického vybavení (minimální vodorovné vzdálenosti při souběhu sítí, minimální svislé vzdálenosti při křížení sítí a minimální krytí sítí),

b) mechanické odolnosti a stability (navrhování konstrukcí, zatížení konstrukcí),

c) zakládání staveb (navrhování konstrukcí, zatížení konstrukcí),

d) proslunění,

e) denního osvětlení (úroveň denního osvětlení, činitel denní osvětlenosti roviny zasklení okna),

f) umělého osvětlení,

g) plynotěsnosti volně stojících komínů,

h) kročejové a vzduchové neprůzvučnosti stěn, příček a stropů,

i) protiskluznosti podlah,

j) protiskluznosti schodišť, podest a ramp,

k) tepelné ochrany budov,

l) skladování tuhých průmyslových hnojiv;

tyto požadavky mohou být splněny i jiným technickým řešením, pokud se prokáže, že navržené řešení garantuje nejméně základní požadavky na stavby uvedené v §39. Nebude-li v příslušném řízení prokázáno něco jiného, má se za to, že základní požadavky na stavby uvedené v §39 jsou splněné v případě výrobků vyrobených a/nebo uvedených na trh v některém členském státě Evropské unie nebo v Turecku, nebo které mají původ v některém ze států Evropského sdružení volného obchodu, které jsou současně smluvní stranou Evropského hospodářského prostoru, pokud tyto výrobky odpovídají technickým předpisům, normám a pravidlům správné praxe závazným pro výrobu anebo uvedení na trh, popřípadě pro používání tohoto výrobku v některém z těchto států.

§85

Přechodná ustanovení

(1) Dokumentace a projektová dokumentace[36)], která byla zpracována do 30. září 2014 podle vyhlášky č. 26/1999 Sb. hl. m. Prahy, o obecných technických požadavcích na výstavbu v hlavním městě Praze, ve znění pozdějších předpisů, a předložena stavebnímu úřadu ve lhůtě do 30. září 2016, se posuzuje podle vyhlášky č. 26/1999 Sb. hl. m. Prahy, o obecných technických požadavcích na výstavbu v hlavním městě Praze, ve znění pozdějších předpisů.

(2) Dokumentace a projektová dokumentace [36)] , která byla zpracována od 1. října 2014 do 15. ledna 2015 podle nařízení č. 11/2014 Sb. hl. m. Prahy , kterým se stanovují obecné požadavky na využívání území a technické požadavky na stavby v hlavním městě Praze (pražské stavební předpisy), a předložena stavebnímu úřadu ve lhůtě do 15. ledna 2017, se posuzuje podle nařízení č. 11/2014 Sb. hl. m. Prahy, kterým se stanovují obecné požadavky na využívání území a technické požadavky na stavby v hlavním městě Praze (pražské

stavební předpisy).

(3) Dokumentace a projektová dokumentace [36)], která byla zpracována od 16. ledna 2015 do dne nabytí účinnosti tohoto nařízení podle vyhlášky č. 501/2006 Sb., o obecných požadavcích na využívání území, ve znění pozdějších předpisů, a vyhlášky č. 268/2009 Sb., o technických požadavcích na stavby, ve znění vyhlášky č. 20/2012 Sb., a předložena stavebnímu úřadu ve lhůtě do jednoho roku od nabytí účinnosti tohoto nařízení, se posuzuje podle vyhlášky č. 501/2006 Sb. , o obecných požadavcích na využívání území, ve znění pozdějších předpisů, a vyhlášky č. 268/2009 Sb., o technických požadavcích na stavby, ve znění vyhlášky č. 20/2012 Sb.

(4) V ostatních případech se postupuje podle tohoto nařízení.

(5) Při změnách závazné části stávající územně plánovací dokumentace se postupuje podle dosavadních právních předpisů s přihlédnutím k cílům a úkolům územního plánování a k tomuto nařízení.

§86

Zrušovací ustanovení

Nařízení č. 11/2014 Sb. hl. m. Prahy, kterým se stanovují obecné požadavky na využívání území a technické požadavky na stavby v hlavním městě Praze (pražské stavební předpisy), se zrušuje.

§87

Účinnost

Toto nařízení nabývá účinnosti prvním dnem třetího měsíce následujícího po jeho vyhlášení.

Adriana Krnáčová, v. r.

primátorka hlavního města Prahy

Petr Dolínek, v. r.

náměstek primátorky hlavního města Prahy

Příloha č. 1

Specifické hodnoty

1. Stromy a inženýrské sítě

K ustanovení §16 odst. 5; §19 odst. 3 a 5

Výsadbová plocha

Pro strom musí být zajištěna minimální výsadbová plocha. Výsadbová plocha se musí nacházet mimo zhutnělé vrstvy a neprokořenitelné materiály, zpravidla zůstává volná anebo zakrytá mříží.

Její minimální šířka je 0,8 m a minimální velikost je 9 m^2 pro stromy velké (nad 20 m), 4 m^2 pro stromy střední (10 až 20 m) a 2 m^2 pro stromy malé (do 10 m).

Plocha pro vsak dešťové vody

Pro strom musí být zajištěna dostatečná plocha pro vsak dešťové vody a provzdušňování. Minimální velikost této plochy je zpravidla pro stromy velké 10 m^2 a pro stromy střední a malé 6 m^2. Plocha pro vsak dešťové vody se řeší buď jako otevřená půda, nebo dlažbou v suchém loži se širokou spárou, případně jiným krytem, který propouští vodu a vzduch (např. písek, štěrk). Požadavek je možné alternativně splnit využitím adekvátních technických a vegetačně technických prvků zajišťujících dostatečné množství vody a provzdušňování.

Kořenový prostor

Kořenový prostor zahrnuje objem půdy, ve kterém může strom kořenit. Kořenový prostor musí zabezpečit mechanickou stabilitu stromu a umožnit prokořenění v dostatečném rozsahu, jeho velikost odpovídá zpravidla 1/10 projekčního objemu koruny.

Minimální vzdálenosti podzemních sítí od paty kmene stromu

Vodovod	1,5 m 1,0m při obnově a s použitím technických opatření
Kanalizace	3.0m bez omezení 1,5-3,0 m, je-li stoka do hloubky 5 m a s použitím technických opatření 1,0 m pro přípojky s použitím technických opatření
Plynovod	2,5 m 1,5 m s použitím technických opatření
1kV	1,0 m 0,5 m s použitím technických opatření
22 kV	1,5 m 1,0m s použitím technických opatření
110kV	3,0 m
Teplovod	2,5 m
Veřejné osvětlení (kabely)	1,0 m 0,5 m s použitím technických opatření patka stožáru mimo výsadbovou plochu
Elektronické komunikace	1,0 m 0,5 m s použitím technických opatření
Kolektor	3,0 m pro kolektory s nadložím menším než 5 m 1,5 m pro kolektory s nadložím menším než 5 m a s použitím technických opatření

Vzdálenosti se vztahují jak na hlavní trasy, tak na jednotlivé přípojky.

V případech, kdy se sítě ukládají dříve než plánovaný strom, nebo když se vysazuje strom v blízkosti existující sítě, se za technická opatření se považuje:

a) pokládka sítí do chrániček,

b) uložení protikořenové zábrany v úseku kořenového prostoru a trasy sítě.

V případech, kdy se sítě ukládají v blízkosti stojícího stromu, se za technická opatření se považuje:

a) provlečení v chráničce (podvrtání),

b) ruční výkop nebo výkop s použitím odsávací techniky; ošetření kořenů, zásyp kořenového prostoru speciálním substrátem pro stromy.

EPIS

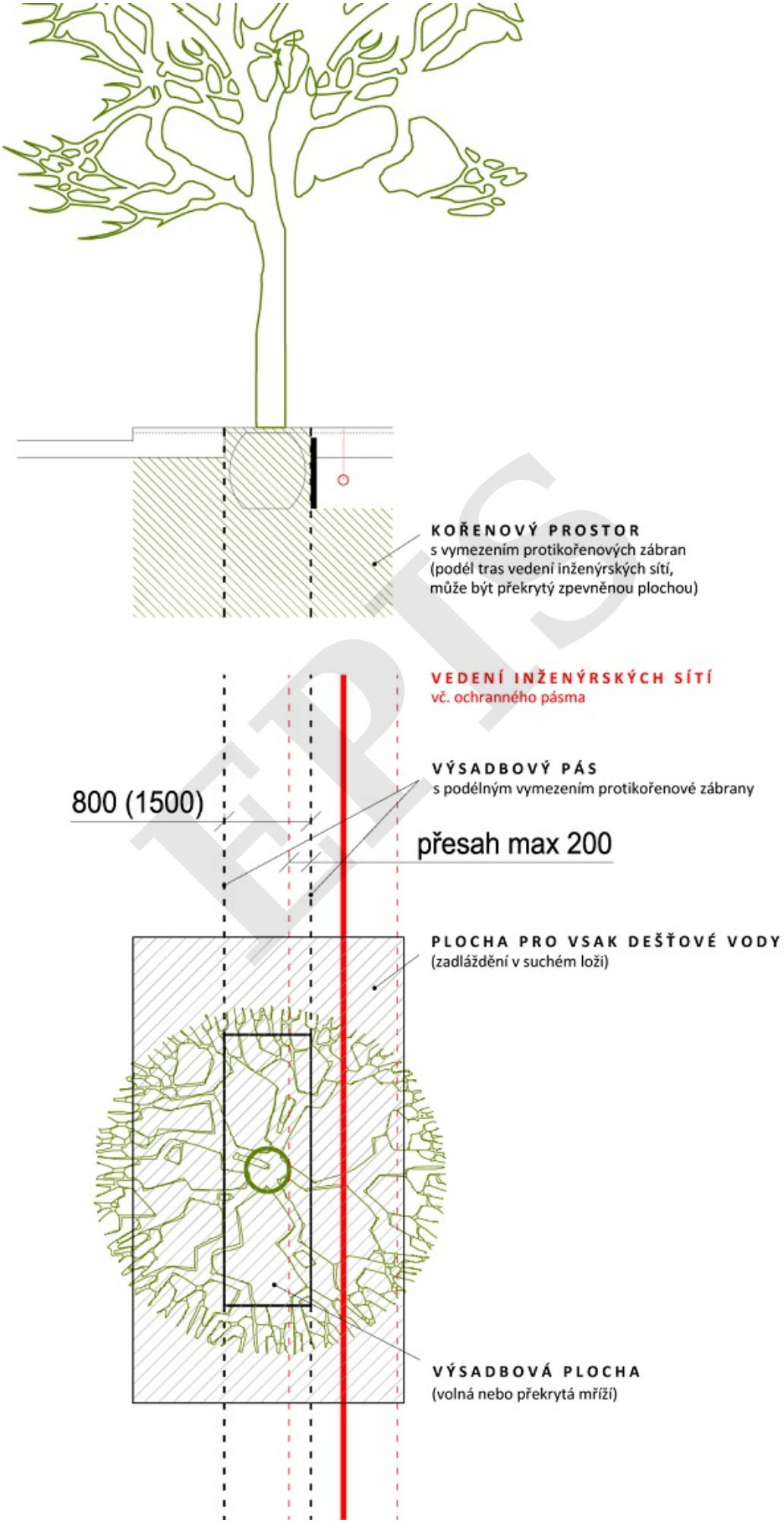
KOŘENOVÝ PROSTOR
s vymezením protikořenových zábran
(podél tras vedení inženýrských sítí,
může být překrytý zpevněnou plochou)
VEDENÍ INŽENÝRSKÝCH SÍTÍ
vč. ochranného pásma
VÝSADBOVÝ PÁS
s podélným vymezením protikořenové zábrany
800 (1500)
přesah max 200
PLOCHA PRO VSAK DEŠŤOVÉ VODY
(zadláždění v suchém loži)
VÝSADBOVÁ PLOCHA
(volná nebo překrytá mříží)

Obrázek 1: Stromy a inženýrské sítě: výsadbový pás, výsadbová plocha, kořenový prostor a plocha pro vsak dešťové vody

2. Odstupový úhel

K ustanovení §28 odst. 1

Odstupový úhel je splněn, pokud žádná překážka nezasahuje do volného prostoru, vymezeného nad vertikálním úhlem 45° a v půdorysné výseči (horizontálním úhlu) alespoň 45°, počítáno od kontrolního bodu v posuzovaném okně. Horizontální úhel se započítává nejméně 25° od fasády a nelze jej sčítat z částí. Za překážku se považuje budova nebo její část, opěrná nebo jiná zeď či okolní terén.

Pro posouzení odstupového úhlu se použije kontrolní bod ve středu okna v úrovni fasády ve výšce parapetu nebo ve výšce 1 m nad úrovní podlahy příslušné místnosti. Je-li v příslušné místnosti více než jedno okno, posuzuje se to, které je dle rozměrů rozhodující pro kontakt s okolím.

Splnění odstupového úhlu lze prokázat za pomoci diagramu odstupového úhlu (obrázek 3). Diagram se užívá následujícím způsobem (podle příkladu na obrázku 2):

a) Situace vynesená na průsvitce a v odpovídajícím měřítku se položí na diagram uvedený na obrázku 3 způsobem, při kterém se v posuzované situaci ztotožní kontrolní bod posuzované místnosti s bodem označeným „okno“ a rovina fasády v bezprostřední blízkosti okna se ztotožní s úsečkou označenou „rovina fasády“. Diagram není závislý na orientaci ke světovým stranám.

b) Do diagramu se zanese segment kružnice se středem v bodě označeném „okno“ a poloměrem odpovídajícím rozdílu výšky bodu posuzovaného okna a výšky potenciální překážky.

c) Odstupový úhel se stanoví mezi počátkem segmentu (tlustá čára vymezující šrafovanou oblast nezapočitatelného úhlu 25 ° od fasády) a průnikem segmentu s překážkou, případně mezi dvěma průniky. Pokud některá část překážky blíže posuzovanému oknu zasahuje do odstupového úhlu, je tento třeba redukovat o odpovídající úhel (viz ilustrace).

d) Odstupový úhel je splněn tehdy, rovná-li se horizontální úhel minimálně 45°. Segmenty nelze sčítat.

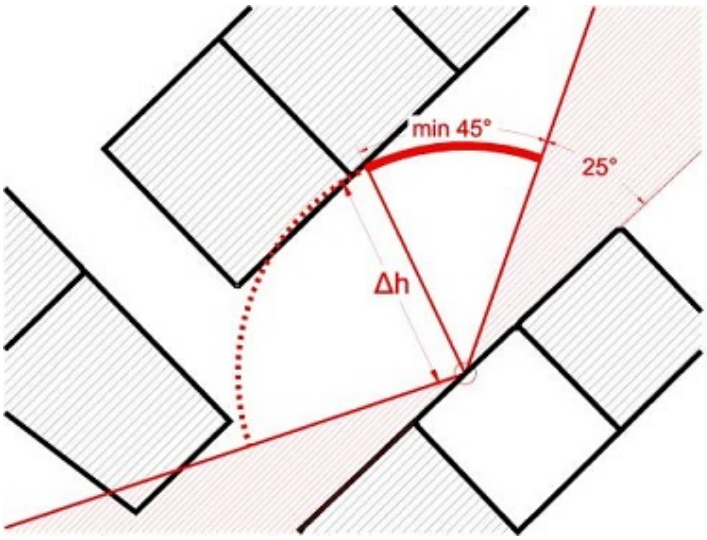

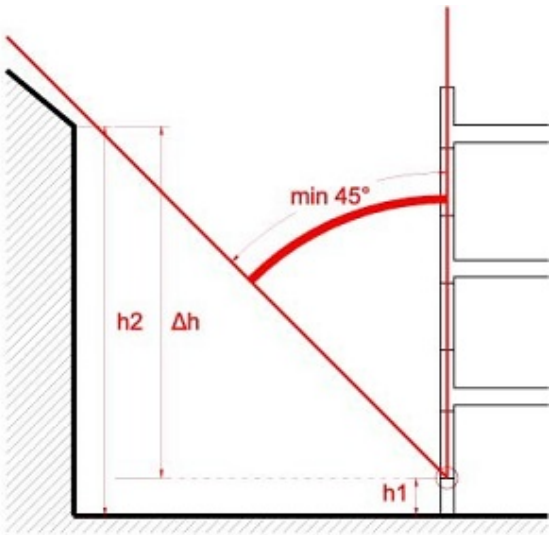

Obrázek 2: Příklad prokázání odstupového úhlu na situaci stavby

EPIS

EPIS

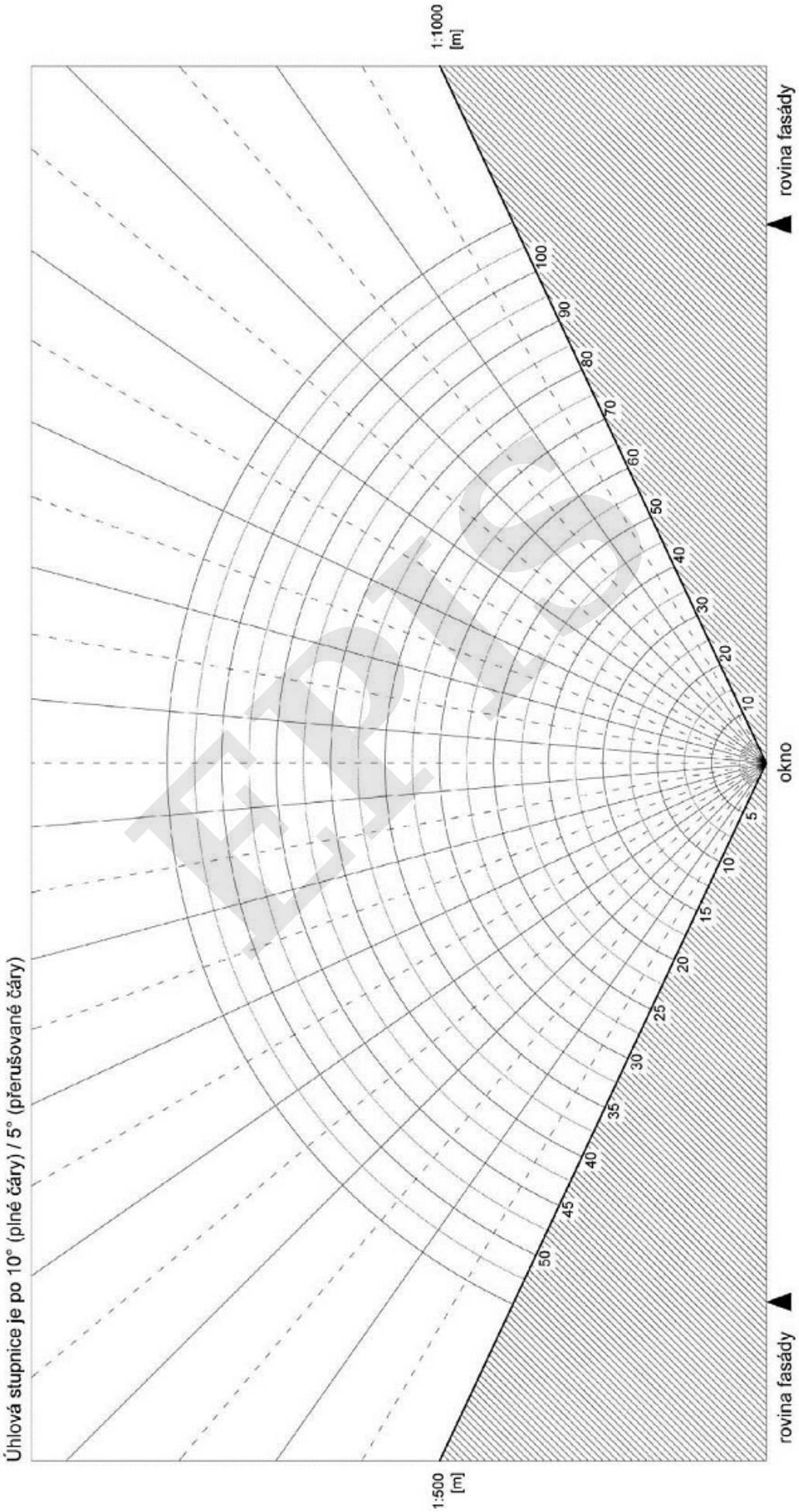
Úhlová stupnice je po 10° (plné čáry) / 5° (přerušované čáry)
1:500
[m]
1:1000
[m]
rovina fasády
rovina fasády
okno
50
45
40
35
30
25
20
15
10
5
10
20
30
40
50
60
70
80
90
100

Obrázek 3: Diagram odstupového úhlu

3. Nejmenší vzdálenost studny individuálního zásobování pitnou vodou od zdrojů možného znečištění

K ustanovení §36 odst. 5

Tabulka 1: Nejmenší vzdálenost studny individuálního zásobování pitnou vodou od zdrojů možného znečištění

Zdroj možného znečištění	Málo propustné prostředí	Propustné prostředí
Žumpy, malé čistírny, kanalizační přípojky	5 m	12 m
Nádrže tekutých paliv pro individuální vytápění umístěné v obytné budově nebo samostatné pomocné budově	7 m	20 m
Chlévy, močůvkové jímky a hnojiště při drobném ustájení jednotlivých kusů hospodářských zvířat	10 m	25 m
Individuální umývací plochy motorových vozidel a od nich vedoucí odtokové potrubí a strouhy	15 m	40 m

4. Větrání

K ustanovení §46 odst. 1 a 3

Tabulka 2

Požadavek	Trvalé větrání (průtok venkovního vzduchu)	Nárazové větrání (průtok odsávaného vzduchu)		
	Dávka venkovního vzduchu na osobu (m^3 /h na osobu)	Kuchyně (m^3/h)	Koupelny (m^3/h)	WC (m^3/h)
Minimální hodnota	15	100	50	25

5. Hygienické zařízení

K ustanovení §50 odst. 6

Tabulka 3: Požadavky na počty hygienických zařízení ve stavbách se shromažďovacím prostorem

Stavby se shromažďovacím prostorem	Záchodová mísa	Pisoár nebo mušle

Na každých 30 žen	1	
Na každých 100 mužů	1	2
Na každých dalších 50 mužů		1

6. Schodiště

K ustanovení §56 odst. 2

Nejmenší podchodná a průchodná výška schodišť

Podchodná výška schodišťového ramene je svislá vzdálenost mezi spojnicí hran schodišťových stupňů na výstupní čáře a rovnoběžnou přímkou vedenou spodním lícem konstrukcí nad výstupní čarou.

Podchodná výška schodiště a šikmé rampy musí být nejméně 2,1 m.

Průchodná výška schodišťového ramene je kolmá vzdálenost mezi spojnicí hran schodišťových stupňů na výstupní čáře a rovnoběžnou přímkou vedenou spodním lícem konstrukcí nad výstupní čarou.

Průchodná výška schodiště a šikmé rampy musí být nejméně 1,95 m.

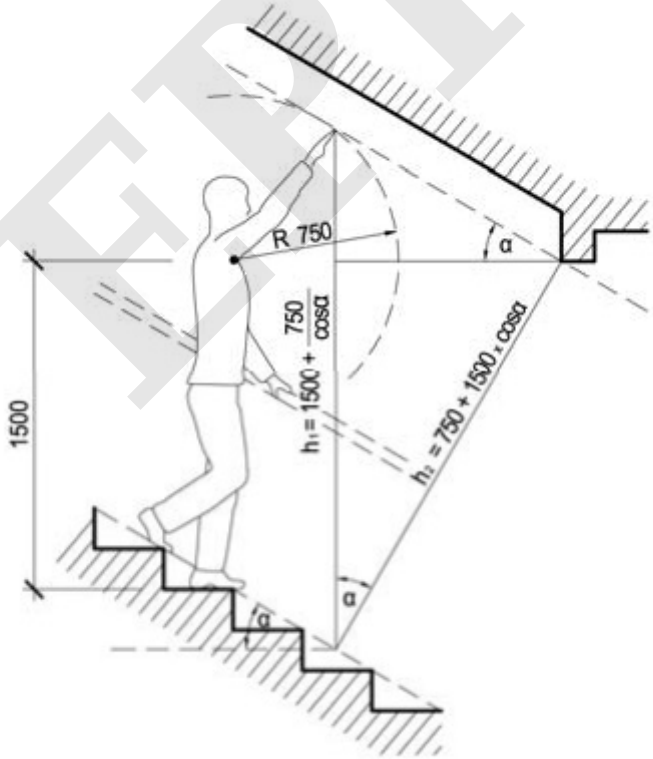

Obrázek 4: Nejmenší dovolená podchodná (h1) a průchodná (h2) výška

Požadavky na schodišťové stupně a stupnice

Všechny schodišťové stupně na výstupní čáře v jednom schodišťovém rameni musí mít stejnou výšku a šířku a musí být vodorovné, beze sklonu v příčném či podélném směru.

Šířka schodišťového stupně na výstupní čáře musí být nejméně 0,21 m. V bytech, ve stavbách individuálního bydlení a ve stavbách pro rodinnou rekreaci může být šířka schodišťového stupně v

odůvodněných případech snížena až na 0,18 m.

Šířka schodišťové stupnice na výstupní čáře musí být nejméně 0,25 m. V bytech, ve stavbách individuálního bydlení a ve stavbách pro rodinnou rekreaci může být šířka schodišťové stupnice v odůvodněných případech snížena až na 0,225 m.

Vzájemný vztah mezi šířkou a výškou schodišťového stupně

Výška a šířka schodišťového stupně musí být v takovém vzájemném poměru, aby součet dvou výšek a jedné šířky činil nejméně 0,61 m a nejvíce 0,65 m.

Sklon schodišťových ramen

Sklon schodišťových ramen v budovách s maximálně 3 byty a v budovách s výtahem s více než 3 byty musí být nejvýše 35°. Nepřesáhne-li konstrukční výška podlaží ve stavbách individuálního bydlení a ve stavbách pro rodinnou rekreaci 3 m, může být sklon schodišťových ramen schodišť zvýšen až na 41°.

Ustanovení jiných právních předpisů tím nejsou dotčena[1].

Nejvyšší počet schodišťových stupňů v jednom schodišťovém rameni

Ve stavbách s maximálně 3 byty může být v jednom schodišťovém rameni nejvýše 18 stupňů. Ustanovení jiných právních předpisů tím nejsou dotčena [1] .

Nejmenší průchodná šířka schodišťových ramen

Průchodná šířka ramene schodiště se navrhuje podle účelu a provozu. Průchodná šířka schodišťového ramene nebo rampy musí být nejméně 0,9 m[2]. V bytech, ve stavbách individuálního bydlení a ve stavbách pro rodinnou rekreaci muže být snížena až na 0,75 m.

Konstrukce zábradlí, popř. madel může do průchodné šířky ramene zasahovat nejvýše 0,1 m.

Všeobecné technické požadavky pro podesty schodišť a podesty šikmých ramp

Průchodná šířka podest se musí rovnat nejméně průchodné šířce navazujících schodišťových ramen a nesmí být zúžena žádnou zasahující konstrukcí nebo zařízením. Podesty musí být vodorovné, beze sklonu v příčném či podélném směru.

Dveře na podestách únikových schodišť a šikmých ramp musí být umístěny tak, aby dveřní křídlo v žádné poloze nezužovalo minimální průchodnou šířku podesty.

Dveře na podestách ostatních schodišť s křídly otevíratelnými do podest rovnoběžně s osou ramene schodiště musí mít vzdálenost plně otevřeného křídla od nejbližší hrany stupně alespoň 0,3 m.

Dveře na podestách ostatních schodišť s křídly mimo podesty musí mít vzdálenost zavřeného křídla od nejbližší hrany stupně alespoň 0,6 m.

EPIS

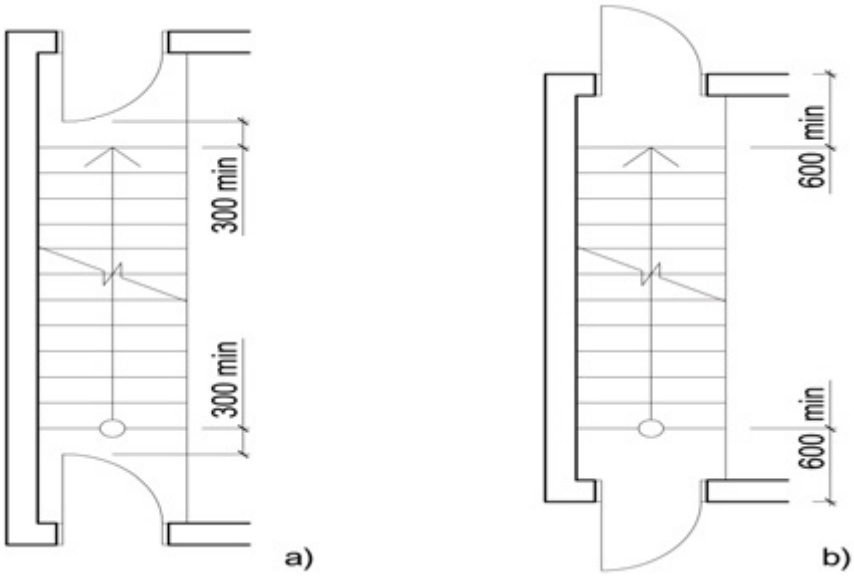

Obrázek 5: Umístění dveří na podestách ostatních schodišť nesloužících pro únik (rozměry v mm)

7. Zábradlí

K ustanovení §58 odst. 1

Tabulka 4: Rozměry volného prostoru

Pochozí plocha		Mezní rozměr (m)	
		hloubka	šířka
S omezeným přístupem osob	s běžným provozem	0,8	0,2
	s nízkým provozem	1,5	0,3
S volným přístupem osob		0,5	0,15
V provozech pro děti		0,3	0,1
Hlediště s provozním zatemněním	s volným přístupem dospělých osob	0,3	0,15
	v provozech pro děti	0,2	0,1

Tabulka 5: Nejmenší dovolená výška zábradlí

Nejmenší dovolená výška zábradlí (m)		Použití
Snížená	0,9	Hloubka volného prostoru je ≤ 3 m
Základní	1,0	Ve všech ostatních případech
Zvýšená	1,1	Hloubka volného prostoru je větší než 12 m Pochozí plocha se ve vzdálenosti do 1 m od volného okraje svažuje k tomuto okraji sklonem větším než 10 % nebo stupňovitě Ve volném prostoru je ohrožení zdraví látkami škodlivými nebo s teplotou nad 50 stupňů
Zvláštní	1,2	Hloubka volného prostoru je větší než 30 m

EPIS

	1,3	Pro provoz cyklistů podél okraj ů pojízdných ploch s hloubkou volného prostoru větší než 0,5 m

U schodišť nebo šikmých ramp se zrcadlem se výška zábradlí stanoví:

a) podle hloubky volného prostoru v zrcadle, je-li zrcadlo širší než 0,2 m, nebo

b) podle výškového rozdílu k nejblíže níže ležící podlaze (schodišťovému rameni, podestě apod.) za zrcadlem, není-li zrcadlo širší než 0,2 m.

Šířka zrcadla se pro tento účel měří mezi nejvíce vystupujícími souvislými prvky, které zrcadlo ohraničují, např. zábradelní madla, schodnice apod.

Pokud konstrukce zábradlí nebo konstrukce k ní přilehlá vytváří na straně k pochozí ploše ve výškové úrovni do 0,5 m nad pochozí plochou přibližně vodorovnou plošinu širokou 0,13 m až 0,3 m (umožňující stání), musí celková výška zábradlí převyšovat úroveň této plošiny nejméně o 0,9 m. Plošina širší než 0,3 m se považuje za pochozí plochu a výška zábradlí se určí podle výše uvedené tabulky.

Výšku zábradlí lze u pochozích ploch s omezeným přístupem osob nebo s volným přístupem dospělých osob částečně nahradit zvětšenou šířkou zábradlí (bz) v úrovni jeho horní hrany (viz obrázek 6).

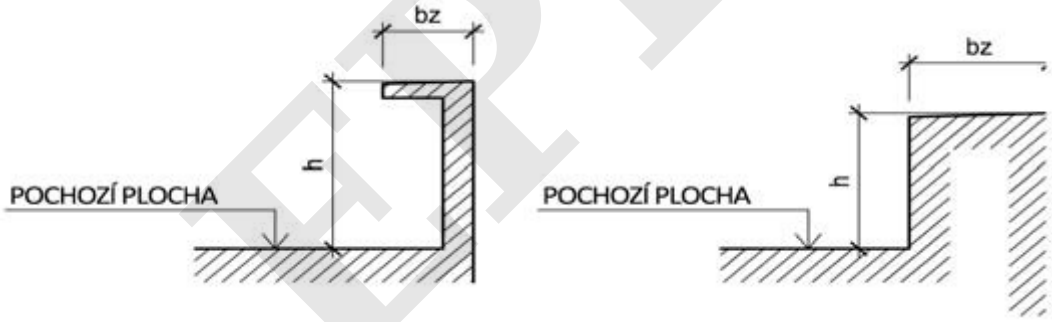

Obrázek 6: Příklady zvětšené šířky zábradlí

Mezní výšku a šířku zábradlí v těchto případech stanoví diagram na obrázku 7. Horní plocha zábradlí nemá mít sklon směrem do volného prostoru.

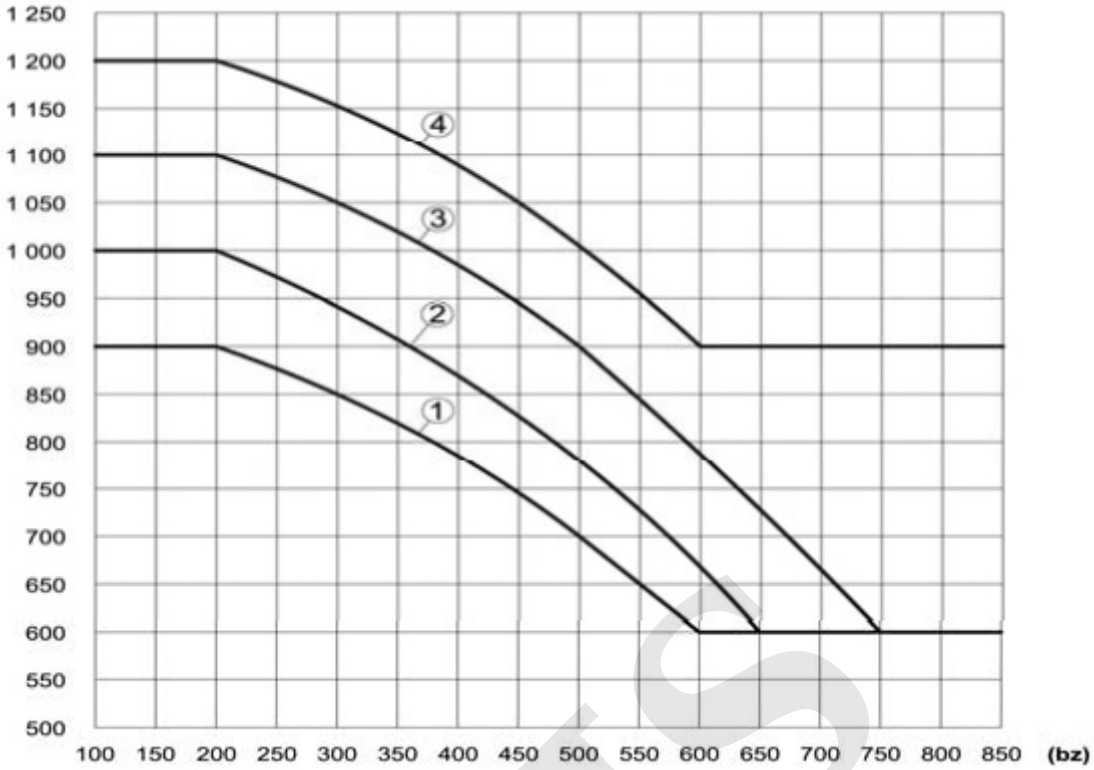

Nejmenší dovolené výšky zábradlí (mm): 1 - snížená, 2 - základní, 3 - zvýšená, 4 - zvláštní Obrázek 7: Diagram výšky a šířky zábradlí

Zábradelní výplň

Na pochozích plochách s omezeným přístupem osob může být zábradlí s výplní:

a) jako při volném přístupu osob (bod 2) nebo

b) dvoutyčovou se zarážkou, jestliže spodní tyč je rovnoběžná s horní hranou zarážky a je umístěna 0,35 m až 0,5 m nad touto hranou, nebo

c) vícetyčovou či jinou, a to:

se zarážkou ve vnitřních prostorech s vlhkým nebo mokrým prostředím a s mezerou mezi horní hranou zarážky a spodním okrajem výplně nejvýše 0,35 m;
v ostatních prostorech bez zarážky a s mezerou mezi výplní a pochozí plochou nejvýše 0,25 m.

Na pochozích plochách s volným přístupem osob musí mezery v zábradelní výplni splňovat tyto požadavky:

svislé a šikmé v úhlu do 45° od svislice (mezi sloupky, tabulemi apod.) nesmějí být širší než 0,12 m;
vodorovné a šikmé v úhlu větším než 45° od svislice (včetně mezery mezi zarážkou a výplní) nesmějí být širší než 0,18 m;
u zábradlí bez zarážky nesmí být mezera mezi pochozí plochou a výplní širší než 0,12 m;
půdorysný průmět mezery mezi předsazeným zábradlím a okrajem pochozí plochy nesmí být širší než 0,05 m;
ostatní mezery či otvory musí být uspořádány tak, aby jimi v žádné poloze kolmé k ploše výplně neprošel zkušební hranol - viz obrázek 8.

EPIS

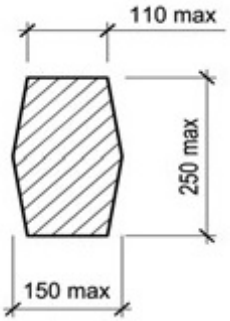

Obrázek 8: Zkušební hranol pro plochy s volným přístupem osob (rozměry v mm)

Na pochozích plochách s volným přístupem osob s běžným provozem lze použít zábradlí s dvoutyčovou výplní a bez zarážky, jestliže:

spodní tyč je umístěna v úrovní 0,45 až 0,6 m nad povrchem pochozí plochy;
zábradlí je od kraje volného prostoru vzdáleno nejméně 1,5 m;
plocha mezi zábradlím a volným okrajem je nepochozí a je na shodné úrovni jako pochozí plocha nebo je nejvýše o 0,5 m snížená;
pochozí i nepochozí plocha mají směrem k volnému okraji sklon nejvýše 3 %;
nepochozí plocha je od pochozí plochy zřetelně odlišena (osázena zelení, posypána štěrkem apod.).

Na pochozích plochách v provozech určených pro děti musí mezery v zábradelní výplni splňovat tyto požadavky:

svislé a šikmé v úhlu do 45° od svislice nesmějí být širší než 0,08 m,
do výšky 0,6 m nad povrchem pochozí plochy smí být zábradelní výplň jen plná nebo ze svislých tyčových či tabulových prvků,
vodorovné a šikmé v úhlu větším než 45 ° od svislice umístěné více než 0,6 m nad povrchem pochozí plochy nesmějí být širší než 0,12 m,
svislá vzdálenost mezi pochozí plochou, popř. zábradelní zarážkou a zábradelní výplní nesmí být větší než 0,08 m,
půdorysný průmět mezery mezi předsazeným zábradlím a okrajem pochozí plochy nesmí být širší než 0,03 m,
ostatní mezery či otvory musí být uspořádány tak, aby jimi v žádné poloze kolmé k ploše výplně neprošel zkušební hranol - viz obrázek 9; u schodišť musí být mezera mezi každým schodišťovým stupněm a dolní tyčí zábradlí rozdělena nejméně na dvě části anebo okraj stupně opatřen zarážkou.

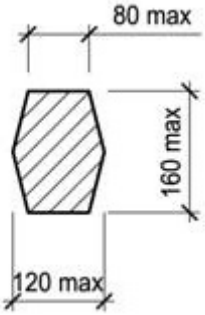

Obrázek 9: Zkušební hranol v provozech pro děti (rozměry v mm)

Na pochozích plochách v budovách s více než 3 byty a budovách s ubytovacími jednotkami musí být zábradlí do výšky 0,6 m nad pochozí plochou plné nebo s výplní ze svislých tyčových či

tabulových prvků.

Největší dovolené velikosti mezer podle bodu 2 a 4 platí i pro mezery mezi zábradlím a konstrukcemi či technologickým zařízením, na které zábradlí navazuje.

Na volném okraji pochozích ploch v hledištích s místy k sezení (balkony, galerie apod.) s volným přístupem dospělých osob lze zábradelní výplně upravit z důvodu viditelnosti podle bodu 3 jen do výšky:

0,6 m při požadované výšce zábradlí snížené nebo základní,
0,7 m při požadované výšce zábradlí zvýšené.

Není-li na pochozí ploše před zábradlím komunikační prostor, ale pouze řada sedadel, může zábradlí nad uvedenou úrovní tvořit jedna vodorovná tyč. Je-li na pochozí ploše před zábradlím komunikační prostor, nesmějí být nad úrovní výplně podle bodu 3 vodorovné mezery širší než 0,18 m.

Na volných okrajích pochozích ploch hledišť s volným přístupem dospělých osob, kde se požaduje zábradlí, postačí výplň dvoutyčová, a to:

bez zarážky, jsou-li u volného okraje pochozí plochy jen místa k sezení a hloubka volného prostoru pod ním není větší než 0,8 m, nebo
se zarážkou, jsou-li u volného okraje pochozí plochy jen místa k sezení a hloubka volného prostoru pod ním je nejvýše 2 m, nebo jsou-li u volného okraje pochozí plochy místa k stání i sezení a hloubka volného prostoru pod ním je nejvýše 1,5 m.

K ustanovení §58 odst. 2 písm. b)

Zábradlí nemusí být zřízeno, pokud je volný prostor zakryt konstrukcí odpovídající zatížení pěším provozem a v níž nejsou otvory, kterými by prošla koule o průměru:

a) 0,08 m v pochozí ploše s omezeným přístupem osob,

b) 0,06 m v pochozí ploše s volným přístupem dospělých osob,

c) 0,03 m v pochozí ploše v provozech pro děti.

K ustanovení §58 odst. 2 písm. c)

Nepochozí bezpečnostní pás musí být zřetelně vymezen:

a) stavební konstrukcí o výšce nejméně 0,3 m,

b) vodní plochou se dnem alespoň 0,15 m pod úrovní okraje pochozí plochy,

c) souvislou trvalou zelení o výšce alespoň 0,5 m, nebo

d) jiným opatřením zabezpečujícím nepřístupnost bezpečnostního pásu účinněji než pouhý zákaz vstupu.

Příloha č. 2

Základní počty stání

Tabulka stanovuje pro jednotlivé účely užívání základní počet stání včetně podílu vázaných a návštěvnických stání pro výpočet podle §32.

Pro jednotlivé účely užívání je stanoven ukazatel základního počtu stání, který je definován hrubou podlažní plochou účelu užívání (v m^2) na 1 parkovací stání. Procentem je stanoven podíl vázaných a návštěvnických stání.

Pro vybrané účely užívání se specifickými nároky (uvedené v tabulce pod jednotlivými kategoriemi účelů užívání) se vždy užije příslušná hodnota. Pro specifické účely užívání dle bodu 12 se základní počet stání stanoví individuálně podle předpokládaného počtu návštěvníků a pracovních míst.

Hrubou podlažní plochou účelu užívání se rozumí součet hrubých podlažních ploch (§2 odst. 2 písm. g)) všech částí budovy nebo souboru budov pro vybraný účel užívání; nezapočítávají se plochy garáží, sklepů, technických a pomocných prostor a objektů technické infrastruktury.

č.	ÚČEL UŽÍVÁNÍ	UKAZATEL ZÁKLADNÍHO POČTU STÁNÍ [HPP m^2 / 1 stání]	vázané [%]	návštěvnické [%]
1	Bydlení	85*	90	10
2a	Obchody jednotlivé v parteru	70	10	90
2b	Služby a drobné provozovny	40	10	90
	(stravování, restaurace, hospody, řemeslné dílny, opravny, showroomy, výdejny e-shopů apod.)			
	vybrané účely užívání se specifickými nároky:			
	autoservis	20	10	90
2c	Obchod a služby velkoplošné	40	10	90
	(supermarkety, obchodní domy, obchodní centra, hypermarkety apod.)			
3a	Administrativa s malou návštěvností	50	90	10
	(běžné administrativní provozy, sídla firem, projekční ateliéry apod.)			
3b	Administrativa s velkou návštěvností	45	60	40
	(veřejné a další instituce, úřady, banky, pojišťovny, pošty apod., zejména vybavenost s přepážkovým provozem)			
4a	Ubytování dlouhodobé	120	80	20
	(ubytovna pro zaměstnance apod.)			
4b	Ubytování pro studenty	250	90	10
	(vysokoškolské koleje apod.)			
4c	Ubytování krátkodobé	100	90	10
	(hotely, penziony apod.)			
	vybrané účely užívání se specifickými nároky:			
	motel	25	90	10
	hostel	180	90	10
4d	Institucionální a sociální péče	350	35	65

	(domovy pro seniory, domy s pečovatelskou službou, domovy mládeže, azylové domy apod.)			
5a	Školství	250	30	70
	(základní škola, střední škola, učiliště apod.)			
	vybrané účely užívání se specifickými nároky:			
	jesle, mateřská škola	300	80	20
	vysoká škola	100	30	70
5b	Vzdělávání / kongres	60	10	90
	(školicí zařízení, přednáškové centrum, kongresové centrum apod.)			
6	Provozy se shromažďovacími prostory	60	20	80
	(kino, divadlo, koncertní, společenské a taneční sály apod.)			
	vybrané účely užívání se specifickými nároky:			
	kostel, modlitebna	200	5	95
	obřadní síň, krematorium	120	10	90
7	Kulturní instituce	120	20	80
	(galerie, muzea, knihovny apod.)			
8a	Zdravotnická zařízení ambulantní	50	30	70
	(poliklinika, zdravotní ordinace apod.)			
8b	Zdravotnická zařízení lůžková	300	50	50
	(nemocnice, klinika apod.)			
9a	Sportovní centra - provozy s interiérovou hrací plochou (bez diváků)	100	20	80
	(sportovní hala, tělocvična, squash apod.)			
9b	Sportovní centra - provozy bez hrací plochy a bazény (bez diváků)	40	10	90
	(wellness, fitness, bowling, plavecký bazén, aquapark apod.)			
9c	Venkovní sportoviště (bez diváků)**	120	10	90
	(tenisové kurty, hřiště na volejbal, hřiště na malý fotbal apod.)			
	vybrané účely užívání se specifickými nároky:			
	fotbalové hřiště	400	10	90
10	Výroba	200-800	10	90
11	Skladování	200	30	70
12	Specifické účely užívání	-	-	-
	stadion, sportovní a multifunkční hala, koncertní hala apod.	-	-	-
	zoologická zahrada, botanická zahrada	-	-	-
	výstaviště, zábavní park, volnočasový areál apod.	-	-	-

* nejvýše však 2 stání na jednotku

** započítává se venkovní plocha s hřišti a sportovišti

Příloha č. 3

Mapa zón města pro účely stanovení počtu parkovacích stání (k ustanovení §32 odst. 2) >>>

1) Zákon č. 20/1987 Sb., o státní památkové péči, ve znění pozdějších předpisů.

2) Například vyhláška č. 410/2005 Sb., o hygienických požadavcích na prostory a provoz zařízení a provozoven pro výchovu a vzdělávání dětí a mladistvých, ve znění vyhlášky č. 343/2009 Sb., vyhláška č. 398/2009 Sb., o obecných technických požadavcích zabezpečujících bezbariérové užívání staveb; nařízení vlády č. 66/1971 Sb., o památkové rezervaci v hlavním městě Praze.

3) §66 zákona č. 254/2001 Sb., o vodách a o změně některých zákonů (vodní zákon), ve znění pozdějších předpisů.

4) §14b zákona č. 131/2000 Sb., o hlavním městě Praze, ve znění pozdějších předpisů.

5) §63 zákona č. 114/1992 Sb., o ochraně přírody a krajiny, ve znění pozdějších předpisů.

6) §6 odst. 3 písm. d) zákona č. 13/1997 Sb., o pozemních komunikacích, ve znění pozdějších předpisů.

7) §39 zákona č. 361/2000 Sb., o provozu na pozemních komunikacích, ve znění pozdějších předpisů.

8) §4 odst. 1 vyhlášky č. 398/2009 Sb., o obecných technických požadavcích zabezpečujících bezbariérové užívání staveb, ve znění pozdějších předpisů.

9) Vyhláška č. 104/1997 Sb., kterou se provádí zákon o pozemních komunikacích, ve znění pozdějších předpisů.

10) Vyhláška č. 398/2009 Sb., o obecných technických požadavcích zabezpečujících bezbariérové užívání staveb, ve znění pozdějších předpisů.

11) Zákon č. 254/2001 Sb., o vodách a o změně některých zákonů (vodní zákon), ve znění pozdějších předpisů.

12) Části C a D přílohy č. 1 k vyhlášce č. 499/2006 Sb., o dokumentaci staveb, ve znění vyhlášky č. 62/2013 Sb. (situační výkres).

EPIS

13) §27 vyhlášky č. 104/1997 Sb., kterou se provádí zákon o pozemních komunikacích, ve znění pozdějších předpisů.

14) Například zákon č. 224/2015 Sb., o prevenci závažných havárií způsobených vybranými nebezpečnými chemickými látkami nebo chemickými směsmi a o změně zákona č. 634/2004 Sb., o správních poplatcích, ve znění pozdějších předpisů (zákon o prevenci závažných havárií).

15) Nařízení vlády č. 272/2011 Sb., o ochraně zdraví před nepříznivými účinky hluku a vibrací.

16) Vyhláška č. 428/2001 Sb., kterou se provádí zákon č. 274/2001 Sb., o vodovodech a kanalizacích pro veřejnou potřebu a o změně některých zákonů (zákon o vodovodech a kanalizacích), ve znění pozdějších zákonů.

17) Zákon č. 254/2001 Sb., o vodách a o změně některých zákonů (vodní zákon), ve znění pozdějších předpisů.

Zákon č. 185/2001 Sb., o odpadech a o změně některých dalších zákonů, ve znění pozdějších předpisů.

18) §38 odst. 7 zákona č. 254/2001 Sb., o vodách a o změně některých zákonů (vodní zákon), ve znění pozdějších předpisů.

19) Vyhláška č. 23/2008 Sb., o technických podmínkách požární ochrany staveb, ve znění vyhlášky č. 268/2011 Sb.

Vyhláška č. 246/2001 Sb., o stanovení podmínek požární bezpečnosti a výkonu státního požárního dozoru (vyhláška o požární prevenci), ve znění vyhlášky č. 221/2014 Sb.

20) Nařízení vlády č. 361/2007 Sb., kterým se stanoví podmínky ochrany zdraví při práci, ve znění pozdějších předpisů.

21) Vyhláška č. 410/2005 Sb., o hygienických požadavcích na prostory a provoz zařízení a provozoven pro výchovu a vzdělávání dětí a mladistvých, ve znění vyhlášky č. 343/2009 Sb.

22) Zákon č. 201/2012 Sb., o ochraně ovzduší, ve znění pozdějších předpisů.

EPIS

23) §8 vyhlášky č. 23/2008 Sb., o technických podmínkách požární ochrany staveb, ve znění vyhlášky č. 268/2011 Sb.

24) §30 odst. 3 zákona č. 258/2000 Sb., o ochraně veřejného zdraví a o změně některých souvisejících zákonů, ve znění pozdějších předpisů.

25) Nařízení vlády č. 27/2003 Sb., kterým se stanoví technické požadavky na výtahy, ve znění pozdějších předpisů.

26) Vyhláška č. 85/1978 Sb., o kontrolách, revizích a zkouškách plynových zařízení, ve znění nařízení vlády č. 352/2000 Sb.

27) Zákon č. 406/2000 Sb., o hospodaření energií, ve znění pozdějších předpisů.

28) Například vyhláška č. 410/2005 Sb., o hygienických požadavcích na prostory a provoz zařízení a provozoven pro výchovu a vzdělávání dětí a mladistvých, ve znění vyhlášky č. 343/2009 Sb.

29) Například zákon č. 372/2011 Sb., o zdravotních službách a o podmínkách jejich poskytování (zákon o zdravotních službách), ve znění pozdějších předpisů; nařízení vlády č. 361/2007 Sb., kterým se stanoví podmínky ochrany zdraví při práci, ve znění pozdějších předpisů.

30) Vyhláška č. 208/2004 Sb., o minimálních standardech pro ochranu hospodářských zvířat, ve znění pozdějších předpisů.

31) Vyhláška č. 377/2013 Sb., o skladování a způsobu používání hnojiv, ve znění vyhlášky č. 131/2014 Sb.

32) Zákon č. 477/2001 Sb., o obalech a o změně některých zákonů (zákon o obalech), ve znění pozdějších předpisů.

33) §1 odst. 2 zákona č. 40/1995 Sb., o regulaci reklamy a o změně a doplnění některých dalších zákonů, ve znění pozdějších předpisů.

34) §2 písm. a) zákona č. 289/1995 Sb., o lesích, ve znění pozdějších předpisů.

EPIS

35) §14 a §37 zákona č. 114/1992 Sb., o ochraně přírody a krajiny, ve znění pozdějších předpisů.

36) Vyhláška č. 499/2006 Sb., o dokumentaci staveb, ve znění vyhlášky č. 62/2013 Sb.

Příloha č. 1 - poznámky:

1 Vyhláška č. 398/2009 Sb., o obecných technických požadavcích zabezpečujících bezbariérové užívání staveb.

2 Vyhláška č. 23/2008 Sb., o technických podmínkách požární bezpečnosti staveb, ve znění pozdějších předpisů, a vyhláška č. 398/2009 Sb., o obecných technických požadavcích zabezpečujících bezbariérové užívání staveb.

EPIS